INSTRUCTIONS RADIATEUR ÉLECTRIQUE
MODE D'EMPLOI

ELECTRIC RADIATOR
OPERATING INSTRUCTIONS

INSTRUCCIONES RADIADOR ELÉCTRICO
MODO DE EMPLEO

RADIADOR ELÉCTRICO
MANUAL DE INSTRUÇÕES

RADIATORE ELETTRICO
ISTRUZIONI PER L'USO

PlumbNation

the nation's favourite for

PLUMBING & HEATING SUPPLIES

- **FREE SHIPPING** on all orders over £100 to mainland UK
- **SECURE PAYMENTS** shop online with confidence
- **FINANCE AVAILABLE** spread the cost with low interest rates
- **PRICE MATCH** always get the best deals available

we have

HUGE REDUCTIONS

ON THOUSANDS OF ITEMS

Boilers	Bathroom suites
Radiators	Kitchen sinks & taps
Heating controls	Showers
Pipes & fittings	Wet rooms
Cylinders	Towel warmers
Fires	Bathroom furniture
Renewable energy	& much more

visit our website

plumbnation.co.uk

CALL US ON **0844 800 3460**

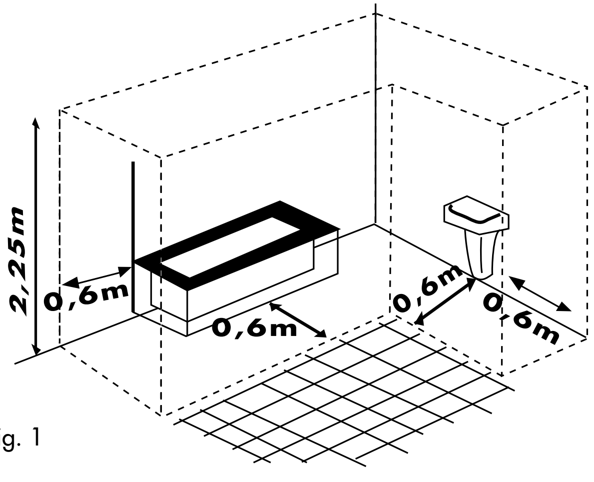

Fig. 1

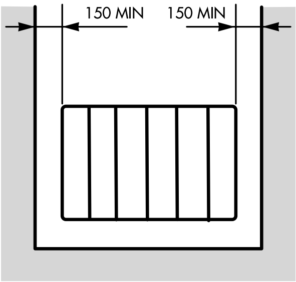

Fig. 2

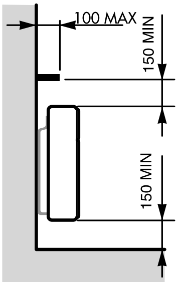

Fig. 3

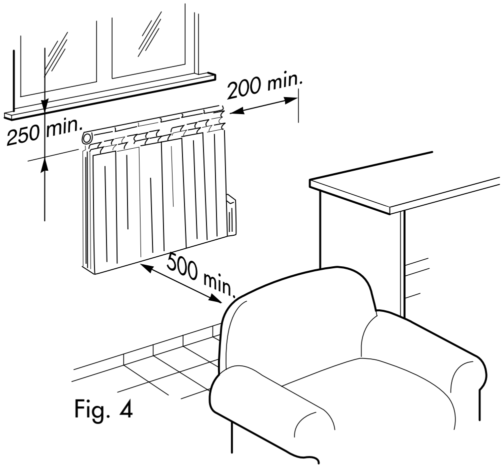

Fig. 4

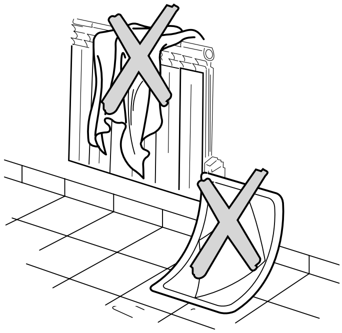

Fig. 5

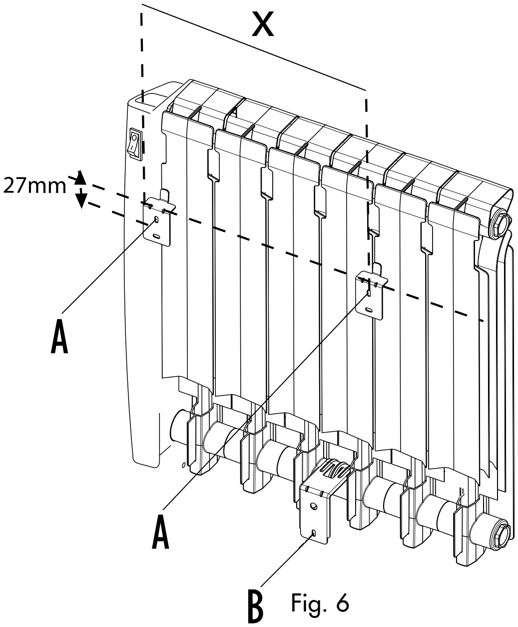

Fig. 6

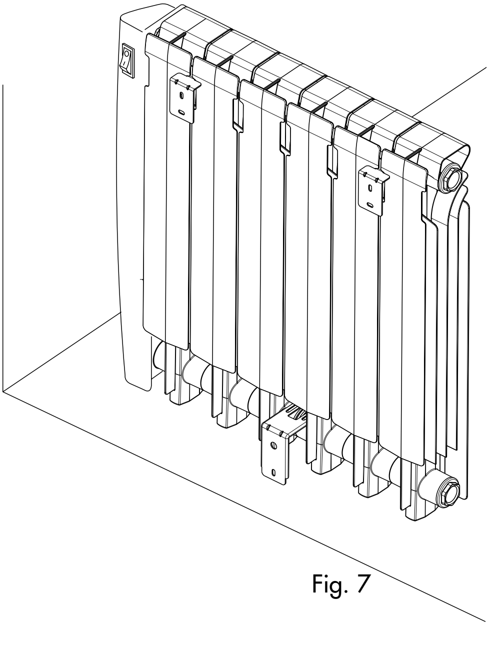

Fig. 7

IMPORTANT: Ne couvrez en aucun cas le radiateur en marche (fig.5), cela pourrait provoquer une surchauffe dangereuse.

Un **dispositif de sécurité** arrête le radiateur en cas de **surchauffe accidentelle**

RECOMMANDATIONS

- Cet appareil n'a qu'une fonction de thermoregulation d'ambiances. Tout autre usage est interdit.
- Pour installer, désinstaller ou entretenir l'appareil, il faut prealablement le débrancher.
- Il est recommandé d'installer l'appareil hors des volumes de protection prescrits figure 1.
- Ne jamais sectionner le câble d'amenée du courant.
- Le câble électrique ne peut être réparé.
- Si le câble d'alimentation est endommagé, il doit être changé par le fabricant, son service après-vente ou par une personne de qualification similaire, afin d'éviter tout danger.
- En l'absence de fil pilote (câble noir), il faudra isoler conformément aux normes en vigueur et ne raccorder aucun élément directement à la terre. (Fig. 8)
- Ne raccordez aucune pièce de l'appareil directement à la terre.
- Le voltage nominal du l' appareil doit correspondre à celui du réseau.
- La prise et la ligne de puissance doivent être capable de supporter la charge nécessaire.
- On évitera tout contact de l'appareil avec des produits chimiques ou, de l'alcool.
- Évitez d'utiliser le radiateur à proximité de baignoires, lavabos, douches et piscines.
- Évitez d'utiliser le radiateur comme sèche-linge et ne posez pas le câble d'alimentation sur les éléments chauds.
- Utilisez le radiateur exclusivement à la verticale. (Fig. 4 - 5)
- Laissez toujours au moins 50 cm entre l'appareil et les meubles ou autres objets.
- Lors de la première mise en marche, il est tout à fait normal que l'appareil émette des craquements.
- L'appareil ne doit pas être placé juste au-dessous d'une prise de courant fixe.
- Cet appareil a été rempli de la bonne quantité d'huile. Toute réparation exigeant de l'ouvrir devra être effectuée exclusivement par le constructeur ou dans un centre de service après-vente agréé. Dans le cas de fuites d'huile, contactez le constructeur ou le service assistance.
- N'utilisez pas cet appareil dans une pièce de moins de 4 m^2.
- Si vous devez jeter l'appareil, respectez les lois sur le recyclage de l'huile.
- Ne posez pas le câble sur l'appareil encore chaud.
- Les rallonges sont déconseillées car elles pourraient surchauffer pendant la marche de l'appareil.
- Déballez l'appareil et retirez les éventuels résidus d'emballage encastrés à l'intérieur.
- L'appareil doit être installé de façon à éviter tout contact de la personne se trouvant dans la baignoire ou dans la douche avec les interrupteurs et autres dispositifs de commande.
- L'appareil ne doit pas être utilisé par des personnes (y compris les enfants) ayant des capacités psychophysiques sensorielles réduites, une expérience ou des connaissances insuffisantes, sans la surveillance vigilante et les instructions d'un responsable de leur sécurité. Surveiller les enfants pour s'assurer qu'ils ne jouent pas avec l'appareil.
- NE PAS TOUCHER l'appareil avec mains et pieds mouillés ou humides.
- NE PAS PERMETTRE l'utilisation de l'appareil aux enfants sans surveillance.
- Pour éviter les risques d'électrocution, NE PAS PLONGER le câble, la prise ou les autres parties de cet appareil dans l'eau ou dans un autre liquide
- NE PAS PLONGER L'APPAREIL DANS L'EAU.
- On conseille de s'adresser à un professionnel qualifié pour l'opération d'installation électrique.
- L'appareil est construit pour fonctionner correctement dans un lieu domestique normal.

GÉNÉRALITÉS

Déballez l'appareil, renversez-le et posez-le sur ses protections en polystyrène.
Déballer le manuel et lire attentivement les instructions contenues avant de procéder à l'installation. Conserver le manuel pour toute consultation nécessaire.
Contrôler que l'appareil n'a subi aucun dommage durant le transport. Évitez d'utiliser le radiateur s'il est abîmé.
Durant l'installation, s'assurer que l'appareil est débranché du réseau d'alimentation électrique.

CARACTÉRISTIQUES

Tension : 230V 50Hz
Classe II
Classe de protection : IP24

FIXATION MURALE

Le kit de montage mural doit contenir:
2 Supports supérieurs (A)
1 Support inférieur (B)
5 Vis
5 Chevilles

1. Choisissez l'endroit où installer l'appareil, en vous assurant que:
   a. il n'est pas situé juste au-dessous d'une prise de courant.
   b. ni les câbles ni les autres tuyaux ne pourront être abîmés.
   c. les rideaux ou autres matières inflammables sont éloignés.
   d. les distances dans fig. 1,2,3,4 soient respectées.
   e. le radiateur ne doit toucher ni le sol, ni le mur.
2. Avant de percer le mur, marquez les points exacts avec un gabarit en respectant scrupuleusement les dimensions qui varient selon le modèle (voir tableau)

11	724.5
9	563.5
6	322
4	161
N° ELEMENTS	**X** (mm)

3. Alignez le centre des supports **A** sur une ligne (indiquée fig. 6 par une ligne pointillée) en vous assurant que les deux supports sont à la même hauteur; marquez les trous à percer.
4. Pour les murs en briques, utilisez un foret à béton de 6 mm, percez en suivant les marques et introduisez les chevilles fournies avec l'appareil.
   (Pour le placoplâtre, nous suggérons de trouver les montants en bois et d'y enfoncer directement des vis de 6 à bois ou d'utiliser des fixations spécifiques. Pour tout autre type de mur, demandez conseil à un spécialiste.)
5. Fixez les supports muraux "**A**" dans les trous, en utilisant les vis fournies.
6. Accrochez le radiateur aux supports (fig.7).
7. Pour marquer la position exacte du trou, utilisez une des vis fournies.
   Ce support empêche tout décrochage accidentel de l'appareil.
8. Retirez le radiateur des supports **A** et percez les trous comme pour le support **A**;
   Raccrochez le radiateur sur les supports **A**, le support **B** étant inséré, et vissez-le.
   Le radiateur est maintenant fixé au mur.
   Les appareils doivent être installés en respectant les distances en mm, indiquées aux figures 1-2-3 et 4.

INSTALLATION

- Ne pas installer le radiateur immédiatement sous une prise ou un interrupteur.

- Respectez les couleurs des conducteurs quand vous branchez l'appareil sur le 230 V 50 Hz

Marron	**Phase**
Gris	**Neutre**

- Il est également obligatoire d' avoir un système de disjonction multipôles qui concerne la partie fixe. Le disjoncteur multipôles doit être connecté directement aux terminaux du secteur et la distance entre chaque pôle doit être de 3 mm au minimum.
- Protégez la ligne électrique avec un système différentiel haute sensibilité.
- Le câble doit être raccordé au réseau par le biais d'un boîtier de jonction sans prise électrique (fig. 8). Le boîtier de jonction doit se trouver au moins à 25 cm du sol.

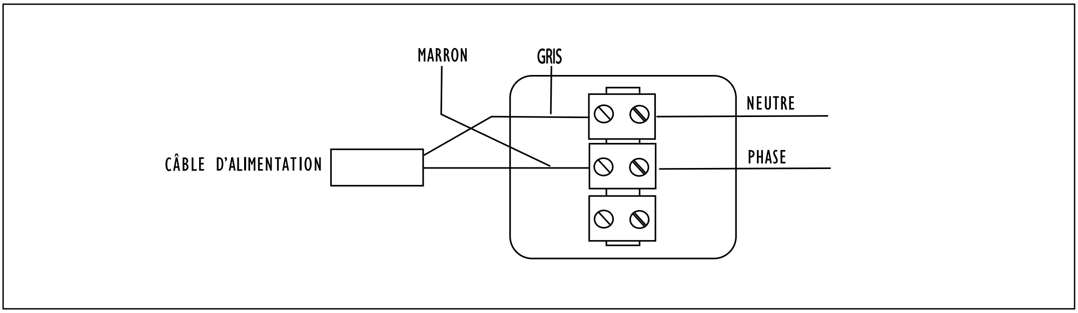

Fig. 8

NORMES DE SECURITE

Quand vous installez ou enlevez l'appareil, veillez bien à ce que l'interrupteur général soit éteint.

FONCTIONNEMENT

TABLEAU DE COMMANDE

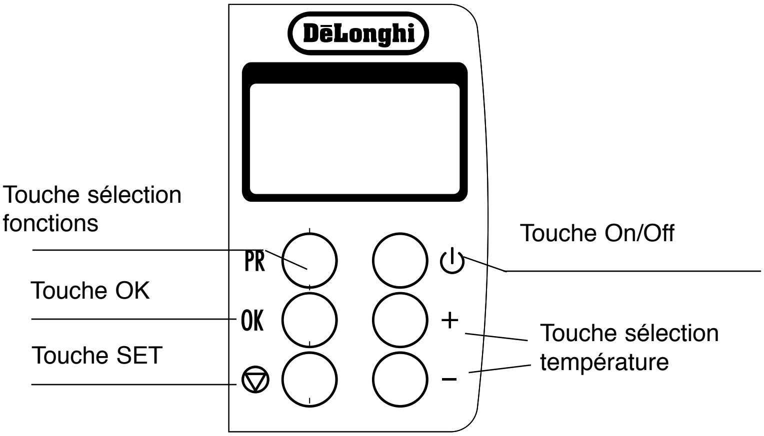

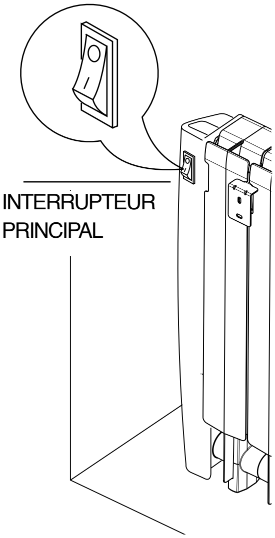

Fig. 9

INTERRUPTEUR PRINCIPAL

Pour allumer l'appareil, appuyez sur la touche au dos de l'appareil pour la mettre sur "**I**". (Fig. 9)

Pour éteindre l'appareil, enfoncer l'interrupteur sur la partie postérieure de l'appareil en position "off" (**0**).

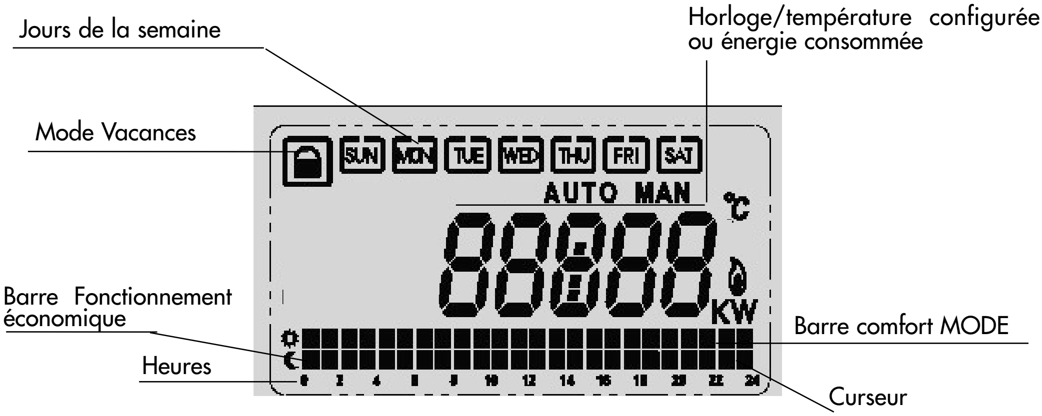

RÉGLAGE DATE ET HEURE
Appuyer sur : les chiffres des heures et des minutes clignotent. Au moyen des touches + et – régler l'heure désirée, appuyer sur OK pour confirmer et, au moyen des touches + et – , régler le jour désiré ; appuyer sur OK pour enregistrer et sortir.

MARCHE/ARRÊT
Presser le bouton pour éteindre et allumer l'appareil.
Le jour et l'heure sont affichés.

PROGRAMMES
Presser PR pour afficher le programme P1. Appuyer à nouveau sur PR pour sélectionner le programme désiré (P1, P2, P3, P4 et P off manuel). Après la sélection (ex. P1), appuyer sur OK pour confirmer. L'écran affiche **AUTO**. 4 programmes par défaut sont mémorisés. Détails de chaque programme:

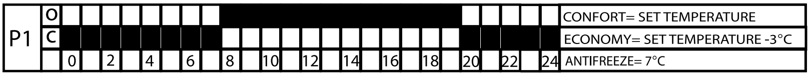

LUN VEN 0-7 économie, 8-19 confort, 20-24 économie ; SAM-DIM: antigel

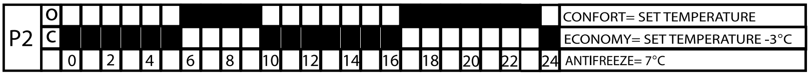

LUN VEN: 0-5 économie, 6-9 confort, 10-16 économie, 17-23 confort, 24 économie;
SAM-DIM 0-5 économie, 6-23 confort, 24 économie

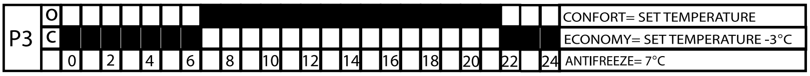

LUN-DOM 0-6 économie, 7-21 confort, 22-24 économie

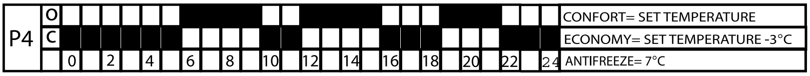

LUN VEN 0-5 économie, 6-9 confort, 10-11 économie, 12-15 confort, 16-18 économie, 19- 21 confort, 22-24 économie;
SAM-DIM 0-5 économie, 6-23 confort, 24 économie

PROGRAMMATION DE L'HEURE
Pour modifier les programmes prédéfinis, procéder comme suit: appuyer sur PR durant 5 secondes.
L'écran affiche la barre horaire avec le premier curseur clignotant (chaque curseur correspond à une heure du jour.) Sélectionner l'heure de fonctionnement de l'appareil au moyen de la touche + .
Sélectionner le mode de fonctionnement : **COMFORT**, **Fonctionnement économique** ou **Antigel** au moyen de la touche – . Confirmer la programmation avec OK. Répéter l'opération pour tous les autres jours de la semaine. La barre supérieure correspond au mode Comfort. La barre inférieure correspond au mode Fonctionnement économique. Si les deux barres ne sont pas affichées, l'appareil fonctionne en Antigel. Le curseur clignotant correspond à l'heure de fonctionnement de l'appareil. Le clignotement du curseur supérieur indique que l'appareil est en mode Comfort, et le clignotement du curseur inférieur indique que l'appareil est en mode Fonctionnement économique; si le curseur ne clignote pas, l'appareil est en mode Antigel.

CONFIGURATION DE LA TEMPÉRATURE AMBIANTE
Avec l'appareil en fonction, régler la température désirée au moyen des touches + et –. L'écran affiche la température sélectionnée durant quelques secondes avant d'afficher à nouveau l'heure. TPlage de régulation comprise entre 5°C et 32°C.

FONCTIONNEMENT MANUEL
Appuyer sur la touche PR jusqu'à l'affichage de P/off et taper OK pour confirmer.
L'appareil fonctionne avec la température configurée et cette dernière peut être modifiée au moyen des touches + e –. L'écran affiche **MAN**.

L'AFFICHAGE DU SYMBOLE INDIQUE LE CHAUFFAGE DE L'APPAREIL

MODE COMFORT
En mode Comfort, l'appareil fonctionne à la température fixée.

FONCTIONNEMENT ÉCONOMIQUE
En mode 'de nuit' l'appareil marche à environ 3 degrés au-dessous de la température comfort.

MODE ANTIGEL
En mode 'hors-gel', l'appareil maintient la pièce à une température minimale de 7 °C et consomme un minimum d'énergie.

MODE VACANCES
L'appareil fonctionne en Antigel durant la période fixée (0 - 999 h.)
Pour activer ce mode, appuyer sur la touche durant 5 secondes et programmer les heures de fonctionnement avec ce mode au moyen des touches + et – . Confirmer la programmation avec OK . Pour désactiver la fonction, appuyer sur .

COMPTEUR DE CONSOMMATION D'ENERGIE

Pour utiliser la fonction 'compteur de consommation d'énergie', il faut, lors de la première mise en service, régler la puissance nominale selon la procédure suivante:
1. Éteignez l'interrupteur principal
2. Rallumez l'interrupteur principal tout en maintenant la pression sur les touches et -.
3. Maintenez la pression sur la touche (+) pour programmer la puissance nominale visualisée en W et contrôlez celle-ci sur la plaque signalétique.
4. Maintenez la pression sur la touche OK pour confirmer la programmation.

Pour afficher l'énergie consommée par l'appareil, appuyez et maintenez la pression pendant plus de 5 secondes sur la touche . L'écran affichera l'énergie consommée en kWh.

PANNE DE LA SONDE

Si la sonde de température tombe en panne, l'écran affichera "PROBE". Dans ce cas, contactez un centre SAV agréé.

ENTRETIEN

Le radiateur électrique n'a pas besoin d'un entretien particulier. Il suffit d'enlever la poussière avec un chiffon sec et souple; nettoyez l'appareil seulement quand il est froid. Evitez d'utiliser solvants ou poudres abrasives. En cas de nécessité, enlever les éventuelles concentrations de poussière en utilisant un aspirateur

REMARQUE

En cas de panne de courant, ou si l'interrupteur principal a été placé sur Off durant plus de 10 minutes, les programmes initiaux sont automatiquement rétablis. Néanmoins, l'heure et la date programmées sont effacées et l'écran affiche 00H00 de dimanche. Régler le jour et l'heure comme indiqué au paragraphe précédent.

Avertissements pour l'élimination correcte du produit aux termes de la Directive européenne 2002/96/EC.

Au terme de son utilisation, le produit ne doit pas être éliminé avec les déchets urbains.
Le produit doit être remis à l'un des centres de collecte sélective prévus par l'administration communale ou auprès des revendeurs assurant ce service.
Éliminer séparément un appareil électroménager permet d'éviter les retombées négatives pour l'environnement et la santé dérivant d'une élimination incorrecte, et permet de récupérer les matériaux qui le composent dans le but d'une économie importante en termes d'énergie et de ressources. Pour rappeler l'obligation d'éliminer séparément les appareils électroménagers, le produit porte le symbole d'un caisson à ordures barré.

GARANTIE CONVENTIONNELLE

1. Le constructeur garantit à ses clients tous les droits cités dans la Directive européenne 1999/44/CE sur la vente des biens de consommation, ainsi que les droits prévus par les normes nationales à ce sujet. Cette garantie couvre en particulier tous les vices de conformité et les défauts de fabrication que peut présenter le produit au moment de la vente, se manifestant dans les 2 premières années à partir de la date d'achat.
2. Pour la première année, le client aura tous les droits indiqués ci-dessus, sans devoir prouver l'existence du vice de forme ou du défaut de fabrication au moment de la vente.
3. Le constructeur rendra le produit conforme sans aucun frais pour le client, comme main-d'œuvre et matériel, et sans faire payer l'intervention du technicien à domicile, si les produits sont prévus pour ce genre de service.
4. Pour exercer les droits susmentionnés, le Client doit contacter le distributeur ou l'installateur, en même temps que le "certificat", un justificatif d'achat - valable et délivré par le revendeur - prouvant la date d'achat du produit.
5. Les droits dont il est question dans les paragraphes 1, 2, 3 ne s'appliquent pas aux cas suivants:
   - vices causés par des manœuvres non prévues dans le mode d'emploi faisant partie intégrante du contrat de vente.
   - vices causés par des ruptures accidentelles, un manque de soin, des manipulations de la part de tiers non autorisés, l'utilisation de pièces détachées non approuvées, des installations et des interventions de main-d'œuvre effectuées par des tiers non autorisés.
6. Il ne faut pas considérer les interventions nécessaires pour l'installation de l'appareil et le branchement aux circuits d'alimentation, ni les opérations d'entretien citées dans le mode d'emploi, comme étant des prestations assurées en garantie. Le remplacement de consommables est également exclu de la garantie (par ex. filtres, brosses etc.).
7. Le constructeur décline toute responsabilité dans le cas de dommages pouvant affecter des personnes, des objets et des animaux domestiques – que ce soit directement ou indirectement – en raison d'un manque de respect de toutes les prescriptions reportées dans le mode d'emploi, en particulier des instructions relatives à l'installation, l'emploi et l'entretien de l'appareil.

IMPORTANT: Never under any circumstances cover the appliance during operation (fig. 5) as this can lead to dangerous overheating.

A **safety device** shuts the radiator down in the case of **accidental overheating.**

IMPORTANT

- This appliance is designed for use exclusively as a room heater. All other uses are strictly forbidden.
- Disconnect the appliance before installing or uninstalling it and before performing any maintenance on it.
- Install the appliance outside the safety zones specified in figure 1.
- Never cut the power cable.
- Operate the appliance only with the control box appropriately installed.
- The power cable cannot be repaired.
- If the power cable is damaged, it must be replaced by the manufacturer, an authorised service centre or a qualified electrician in order to eliminate all risk.
- Never connect any part of the appliance directly to earth (ground). (Fig. 8)
- Make sure that the rated voltage of the appliance corresponds to the mains power supply.
- Make sure that the power socket and power supply are capable of delivering the necessary current.
- Avoid all contact between the appliance and chemical products or alcohol. Also avoid contact with the oil inside the radiator.
- Do not use the radiator near bath tubs, showers, sinks or swimming pools.
- Do not use the radiator to dry washing. Do not route the power cable over hot elements.
- Always use the radiator in the vertical position. (Fig. 4 - 5)
- The appliance must be positioned at least 50 cm from furniture or other objects.
- It is normal for the appliance to make squeaking noises when first turned on.
- The appliance must not be placed immediately under a fixed power socket.
- The appliance has been filled with the correct quantity of oil. Repairs requiring the appliance to be opened must be performed exclusively by the manufacturer or an authorised service centre. Contact the manufacturer or an authorised service centre in the event of an oil leak.
- Do not use this appliance in rooms smaller than 4 m^2.
- When disposing of this appliance, respect legislation on the disposal of oil.
- Do not rest the cable on the appliance when hot.
- The use of extension cord is not recommended as they can overheat during operation of the appliance.
- When removing the appliance from the packaging, take care to remove any residual packaging lodged inside it.
- The appliance must be installed in such a way that the switches and other control devices may not be touched by someone in the bath or shower.
- The appliance is not intended for use by persons (including children) with reduced physical, sensory or mental capabilities, or lack of experience and knowledge, unless they have been given supervision or instruction concerning use of the appliance by a person responsible for their safety. Children should be supervised to ensure that they do not play with the appliance.
- DO NOT TOUCH the appliance with wet or damp hands or feet.
- DO NOT ALLOW children to operate the appliance unsupervised.
- To avoid risk of electrocution, DO NOT IMMERSE the power cable, plug or other parts of the appliance in water or any other liquid.
- NEVER IMMERSE THE APPLIANCE IN WATER.
- Refer the electrical installation of the appliance to a qualified electrician.
- This appliance is designed and made to function correctly in a normal domestic environment.

GENERAL

Unpack the appliance and turn it upside down, resting it on the protective polystyrene packaging.
Remove the manual, read the instructions thoroughly before installation and keep the instructions for future reference.
Check that the appliance has not been damaged during transport.
Do not use the radiator if it is damaged. During installation, make sure the appliance is not connected to the electricity supply.

CHARACTERISTICS

Voltage: 230V 50Hz
Class II
Protection Class: IP24

WALL MOUNTING

The wall mounting kit should include:
2 x top brackets (A)
1 x bottom bracket (B)
5 x screws
5 x anchors

1. Chose where the radiator is to be installed, making sure that:
   a. It is not immediately under a power socket.
   b. Neither the power cables nor any pipes can be accidentally damaged.
   c. The radiator is well away from curtains or inflammable material.
   d. The distances shown in figs. 1, 2, 3 and 4 are respected.
   e. The radiator does not touch the floor or the wall.
2. Before drilling the wall, mark the exact points with a template, respecting the dimensions which vary according to the model as shown in the table.

11	724.5
9	563.5
6	322
4	161
N° DE ELEMENTS	**X** (mm)

3. Line up the centre of the brackets (**A**) along the line indicated by the dotted line in fig. 6, making sure the two brackets are at the same height, then mark the holes to be drilled.
4. For brick walls, use a 6 mm masonry bit and drill at the marks made previously. Insert the anchors provided.
   (For plasterboard or false walls, locate the wooden uprights and screw 6 mm wood screws directly into the wood or use specific anchors. For any other type of wall, seek the advice of a specialist).
5. Attach the brackets (**A**) to the wall using the holes just made and the screws provided.
6. Hang the radiator on the brackets (fig. 7).
7. Use one of the screws provided to mark the exact position of the hole.
   This bracket prevents accidental removal of the appliance.
8. Remove the radiator from brackets (**A**) and drill the hole as instructed for the holes of brackets (**A**). Replace the radiator on brackets (**A**) with bracket (**B**) in place and fix to the wall with the screw provided. The radiator is now fixed to the wall.
   When installing the appliance, respect the distances (mm) indicated in Figs. 1, 2, 3, and 4.

ELECTRICAL CONNECTION (UK ONLY)
This product must be installed by a qualified electrician to confrom to IE wiring regulation 16th edition and part P of building regulations.

INSTALLATION

- Do not install the radiator immediately below a power socket or switch.

- Respect the wire colour coding when connecting the appliance to the 230V AC 50Hz power supply.

Brown	**Phase**
Grey	**Neutral**

- The fixed section of the mains power supply must be fitted with a multi-pole switch. The multi-pole switch must be connected directly to the wires of the mains supply cable. The switch must ensure a minimum gap of 3 mm between the contacts.
- The mains supply must be protected by a highly sensitive earth leakage trip switch.
- The appliance's power cable must be connected to the mains supply through a socket-less junction box (fig. 8). The junction box must be located at a minimum height of 25 cm from the floor.

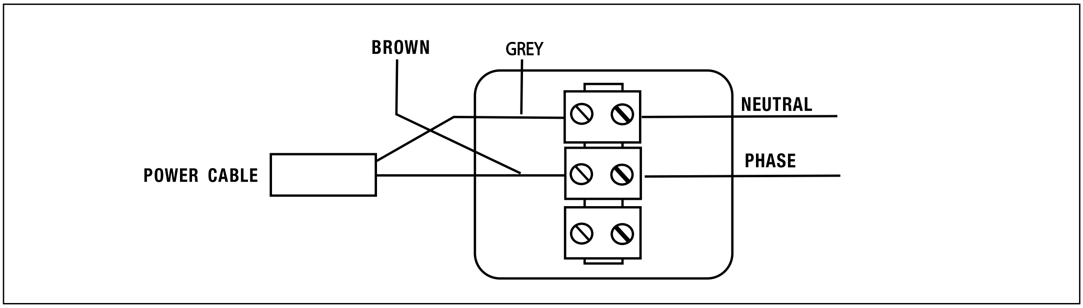

Fig. 8

SAFETY PRECAUTIONS

Make sure that the main electricity supply is switched off before installing or removing the appliance.

FUNCTIONING

CONTROL PANEL

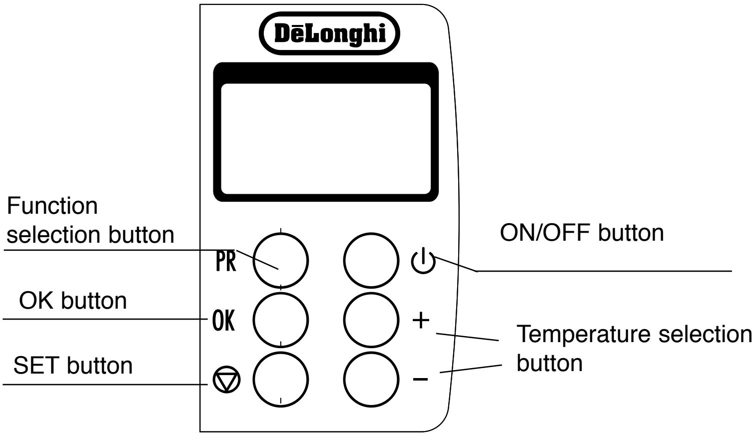

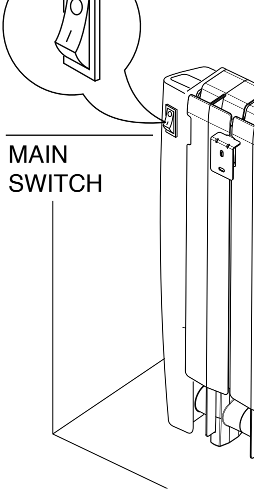

Fig. 9

MAIN SWITCH

To turn the appliance on, press the switch on the back of the appliance to the "**I**" position (Fig. 9).

To turn the appliance off, press the switch on the back of the appliance to the off position (**0**).

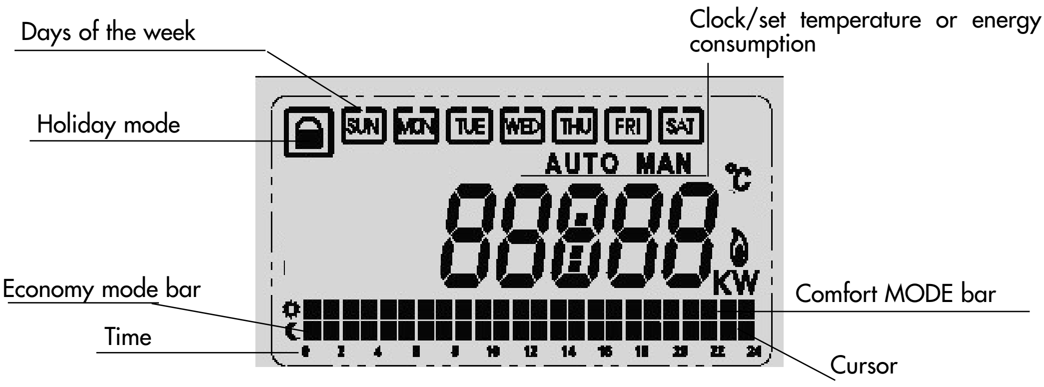

ADJUSTING TIME AND DATE

Press ▽ . The digits of the hours and minutes flash. Use the + and – buttons to set the time required, press OK to confirm, then use the + and – buttons to set the day required. Press OK to exit and save the setting.

POWER ON/OFF ⏻

Press button ⏻ to turn the appliance on and off.
Time and day are displayed.

PROGRAMMES

Press PR to display programme P1. Press PR again until the required programme is selected (P1, P2, P3, P4 and P off manual). Once the required programme is selected (e.g. P1), press OK to confirm. **AUTO** is displayed. 4 default programmes are memorised. Following the details of each programmes:

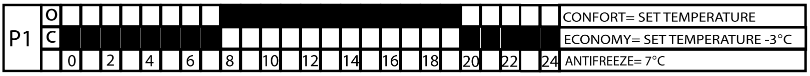

MON-FRI 0-7 economy, 8-19 comfort, 20-24 economy; SAT-SUN: anti-frost

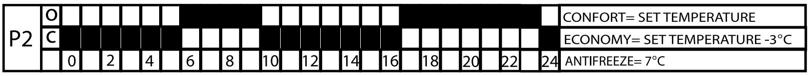

MON-FRI: 0-5 economy, 6-9 comfort, 10-16 economy, 17-23 comfort, 24 economy ;
SAT-SUN 0-5 economy, 6-23 comfort, 24 economy

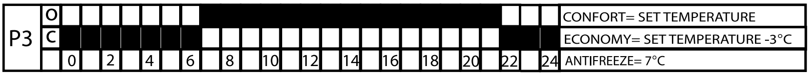

MON-SUN 0-6 economy, 7-21 comfort, 22-24 economy

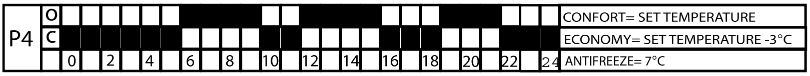

MON-FRI 0-5 economy, 6-9 comfort, 10-11 economy, 12-15 comfort, 16-18 economy,
19- 21 comfort, 22-24 economy;
SAT-SUN 0-5 economy, 6-23 comfort, 24 economy

SETTING TIME

In order to modify the pre-setting programmes, proceed as follow: press PR for 5 seconds.
The time bar is displayed with the first cursor flashing (each cursor corresponds to an hour). Select when you want the appliance to come on by pressing the + button. Select the operating mode (**COMFORT**, **economy** or **anti-frost**) by pressing the − button. Confirm programming by pressing the OK button.
Repeat the same operations for all the other days of the week. The top bar corresponds to the comfort mode. The bottom bar corresponds to the economy mode. When neither bar is displayed, the appliance is in anti-frost mode. The flashing cursor corresponds to the operating time of the appliance.
If the top cursor is flashing, the appliance is in comfort mode, if the bottom cursor is flashing, it is in economy mode. If there is no flashing cursor, it is in anti-frost mode.

SETTING ROOM TEMPERATURE

With the appliance on, use the + and − buttons to set the required temperature. The selected temperature is displayed for a few seconds, then the time reappears. The regulation ranges goes from 5°C to 32°C.

MANUAL MODE

Press the PR button until P/off is displayed, then press OK to confirm.
The appliance operates at the set temperature which can be modified using the + and − buttons.
MAN is displayed.

WHEN THE 🔥 SYMBOL IS DISPLAYED, THE APPLIANCE IS HEATING.

COMFORT MODE ☼

In comfort mode, the appliance operates at the set temperature.

ECONOMY MODE ☾

In the economy mode the appliance works approximately 3 degrees lower the set comfort temperature.

ANTI-FROST MODE ❄

In the anti-frost mode the appliance ensures that the room temperature is maintained and does not fall below 7°C, whilst using minimum energy.

HOLIDAY MODE

In this mode, the appliance operates in anti-frost mode for the set time (0 - 999 h.)
To activate this mode, press the ⏻ button for 5 seconds, then set the number of hours you want the appliance to operate in this mode by pressing the + and − buttons. Confirm the setting by pressing the OK button. To deactivate the function, press ⏻ .

ENERGY CONSUMPTION COUNTER

To use the "energy consumption counter" function, when first starting the appliance the rated power needs to be set, as follows:

1. Turn off the main switch.
2. Turn on the main switch and in the meantime keep depressed both ▽ and - pushbuttons.
3. Depress pushbutton (+) to set the rating power. Check the rating power expressed in W on the rating plate.
4. Depress pushbutton OK to confirm the setting.

To display the energy consumed by the appliance, press and hold the ▽ button for more than 5 seconds. The display shows the energy consumed in kWH.

PROBE FAILURE

In case of temperature probe failure, the display shows " PROBE". If such case occur, please contact an authorased service center.

MAINTENANCE

The radiator requires no special maintenance. It is sufficient to remove dust with a soft dry cloth. Only clean the radiator when cold.Do not use abrasive powders or solvents. If necessary, remove the dirt using a vacuum cleaner.

NOTE
If case of power failure or if the main switch has been turned off for more than 10 minutes, the setting programmes are automatically restored. However the setting time and date are cancelled and midnight of Sunday is displayed. Proceed adjusting time and date as describe in the paragraph before.

Important information for correct disposal of the product in accordance with EC Directive 2002/96/EC.

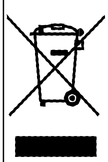

At the end of its working life, the product must not be disposed of as urban waste.
It must be taken to a special local authority differentiated waste collection centre or to a dealer providing this service. Disposing of a household appliance separately avoids possible negative consequences for the environment and health deriving from inappropriate disposal and enables the constituent materials to be recovered to obtain significant savings in energy and resources.As a reminder of the need to dispose of household appliances separately, the product is marked with a crossed-out wheeled dustbin.

STANDARD WARRANTY

1. The manufacturer guarantees all customer rights established under European Community Directive 1999/44/EC governing the sale of consumer goods, in addition to those rights established under national consumer rights legislation. In particular, the manufacturer guarantees the product against all material defects and manufacturing faults evident at the time of sale, or appearing within two years of the date of purchase.
2. During the first year after purchase, the customer retains all the rights listed above, and remains free from any obligation to demonstrate the existence of material defects or manufacturing faults at the time of purchase.
3. The manufacturer shall restore the product to fully functional status free of any charges for labour or materials, and without charge for a home visit by a service engineer where necessary.
4. To exercise the rights defined above, the customer must contact the product's distributor or installer and produce a valid document certifying the purchase and showing the date of purchase, issued by the resaler.
5. The rights defined in points 1, 2 and 3 above do not apply in the following cases :
   - defects caused by failure to comply with the operating instructions which form an integral part of the contract of sale.
   - defects caused by accidental breakage, lack of care and attention, operation by unauthorised parties, use of non-approved spare parts, installation and maintenance by unauthorised parties.
6. The work necessary to install the appliance and connect it to the power supply, and the maintenance procedures described in the operating instructions, are not covered by the present warranty. The warranty likewise excludes the replacement of consumable parts (such as filters, brushes etc.).
7. The manufacturer declines all liability in the event of damage to property or injury to persons or domestic animals resulting directly or indirectly from failure to comply with instructions for operation and use, especially instructions governing the installation, operation and maintenance of the appliance.

IMPORTANTE: No cubra nunca el aparato durante el funcionamiento (fig. 5) ya que podría causar un recalentamiento peligroso.

Un **dispositivo de seguridad** para el radiador en caso de **recalentamiento accidental.**

ADVERTENCIAS

- Este aparato sólo tiene una función de termorregulación de ambientes. Se prohíbe cualquier otro uso.
- Desenchufe siempre el aparato antes de instalarlo, desinstalarlo o realizar las operaciones de mantenimiento del mismo.
- Se aconseja instalar el aparato fuera de los volúmenes de protección recomendados en la figura 1.
- No seccione nunca el cable de llegada de la corriente.
- El cable eléctrico no se puede reparar. Si el cable de suministro eléctrico está estropeado, el regulador
- Si el cable de alimentación se estropea, deberá ser sustituido por el fabricante, su servicio postventa o por una persona de cualificación parecida, para evitar cualquier riesgo.
- En caso de que no haya "fil pilote" (cable negro) se tendrá que aislar de acuerdo con las normas vigentes y no conectar ningún elemento directamente al suelo. (Fig. 8)
- Utilice el aparato únicamente después de haber instalado correctamente la centralita. No conecte ninguna parte del aparato directamente a la tierra.
- El voltaje nominal del aparato debe corresponder al de la red.
- El enchufe y la línea de potencia deben poder soportar la carga necesaria.
- Deberá evitarse el contacto del aparato con productos químicos, alcohol y el líquido que circula por el radiador.
- No use el aparato en las inmediaciones de bañeras, lavabos, duchas o piscinas.
- No use el radiador para secar la ropa y no apoye el cable de conexión sobre los elementos calientes.
- Use el radiador exclusivamente en posición vertical. (Fig. 4 - 5)
- Deje una distancia mínima de 50 cm entre el aparato y muebles u otros objetos.
- Es totalmente normal que el aparato produzca crujidos durante el primer encendido.
- No sitúe el aparato directamente debajo de una toma de corriente fija.
- Este aparato contiene la cantidad exacta de aceite y solamente el fabricante o su servicio de asistencia podrán efectuar las reparaciones que requieran abrir el aparato. Si detecta pérdidas de aceite, póngase en contacto con el fabricante o con su servicio de asistencia.
- No use este aparato en habitaciones con una superficie inferior a 4 m^2
- Para el desguace del aparato, respete las disposiciones relativas a la eliminación del aceite.
- No coloque el cable sobre el aparato cuando aun esté caliente.
- Le desaconsejamos usar alargadores ya que podrían recalentarse durante el funcionamiento del aparato.
- Saque el aparato de su caja de embalaje y quite los eventuales restos atrapados dentro del aparato.
- El aparato debe instalarse para que los botones y los demás dispositivos de accionamiento no puedan ser tocados por una persona desde la bañera o la ducha.
- No permita que personas (incluidos niños) con capacidades psicofísicas sensoriales disminuidas o con experiencia y conocimientos insuficientes usen el aparato a no ser que estén vigilados atentamente o instruidos por un responsable en relación a su seguridad. Vigile a los niños para asegurarse de que no jueguen con el aparato.
- NO TOQUE el aparato con las manos y los pies mojados o húmedos.
- NO PERMITA que los niños usen el aparato sin vigilancia.
- Para evitar los peligros de electrocución NO SUMERJA el cable, el enchufe o las otras partes de este aparato en el agua o en otro líquido.
- NO SUMERJA EL APARATO EN EL AGUA.
- Se recomienda dirigirse a un profesional cualificado para efectuar la instalación eléctrica.
- El aparato está fabricado para funcionar correctamente en un entorno doméstico normal.

GENERALIDADES

Desembale el aparato, inviértalo y colóquelo sobre sus protecciones de poliestireno.
Extraiga el manual, lea las instrucciones por completo antes de la instalación y conserve dichas instrucciones para futuras consultas. Controle que el aparato no se haya estropeado durante el transporte.
Evite usar el radiador si está estropeado.
Durante la instalación, asegúrese de que el aparato no esté enchufado a la corriente eléctrica.

CARACTERÍSTICAS

Voltaje: 230V 50Hz
Clase II
Clase protección: IP24

FIJACIÓN MURAL

El kit de montaje mural debe contener:

2 Estribos superiores (A)
1 Estribo inferior (B)
5 Tornillos
5 Tacos

1. Elija el punto de instalación para el panel asegurándose de que:
   a. No esté situado directamente debajo una toma de corriente.
   b. Ni los cables eléctricos ni los otros tubos estén estropeados.
   c. Las cortinas u otros materiales inflamables estén alejados.
   d. se respetan las distancias que figuran en las fig. 1, 2, 3 y 4.
   e. el radiador no toca ni el suelo, ni la pared.
2. Antes de taladrar la pared, marque los puntos exactos con un patrón siguiendo rigurosamente las dimensiones que varían en función del modelo (véase tabla)

11	724.5
9	563.5
6	322
4	161
N° DE ELEMENTOS	**X** (mm)

3. Deberá alinear el centro de los estribos **A** con una línea (indicada en la fig.6 con una línea discontinua), asegurándose que los dos estribos estén a la misma altura; a continuación marque los agujeros.
4. Para las paredes de ladrillo, utilice una broca de cemento de 6 mm y taladre en base a las marcas realizadas y a continuación introduzca en los agujeros los tacos incluidos en el equipamiento.
   (Para el cartón de yeso o contraenchapados, le sugerimos localizar los montantes de madera y hundir directamente en la madera tornillos para madera de 6 o usar medios de fijación específicos. Para cualquier otro tipo de pared consulte a un especialista.)
5. Monte los estribos para pared "**A**" en los agujeros con los tornillos incluidos en el equipamiento.
6. Cuelgue el radiador en los estribos (fig.7).
7. Utilice uno de los tornillos incluidos en el equipamiento para marcar la posición exacta del agujero.
   Este estribo impide la remoción accidental del aparato.
8. Descuelgue el radiador de los estribos **A** y taladre el agujero, como indicado previamente para el estribo **A;**
   Cuelgue de nuevo el radiador en los estribos **A** con el estribo **B** colocado y fíjelo con el tornillo.
   El radiador permanecerá fijado en la pared.
   Los aparatos deben instalarse respetando las distancias en mm, indicadas en las figuras 1-2-3 y 4

INSTALACIÓN

- No instale el radiador directamente debajo una toma de corriente o de un interruptor.

- Respete los colores de los conductores para conectar el aparato a la corriente 230V 50Hz.

Marrón	**Fase**
Gris	**Neutro**

- Así mismo es obligatorio tener un sistema de disyunción multipolos concerniente a la parte fija. El disyuntor multipolos deberá conectarse directamente a los terminales del sector y la distancia entre cada polo deberá ser de 3 mm como mínimo.
- Proteja la línea eléctrica con un sistema diferencial de alta sensibilidad.
- El cable debe conectarse a la red mediante una caja de bornes de unión sin toma de corriente eléctrica (fig. 8). La caja de bornes de unión deberá estar como mínimo a 25 cm del suelo.

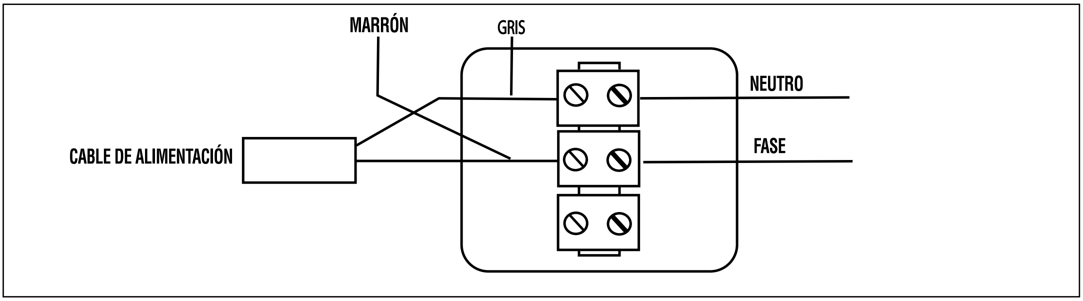

Fig. 8

NORMAS DE SEGURIDAD

Cuando instale o retire el aparato, compruebe que el interruptor general esté apagado.

FUNCIONAMIENTO

PANEL DE MANDOS

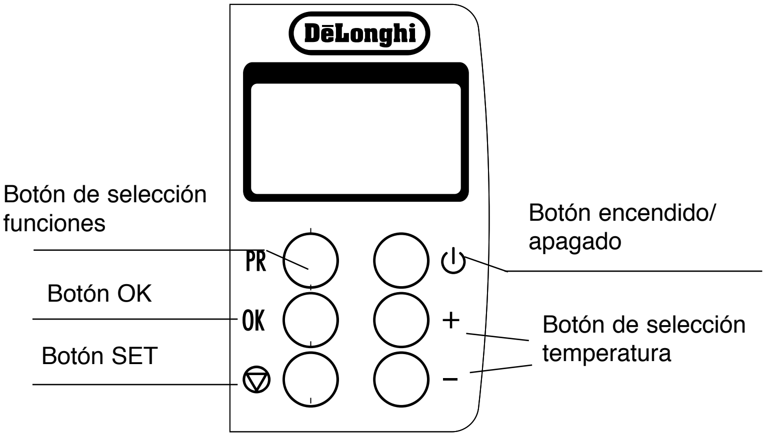

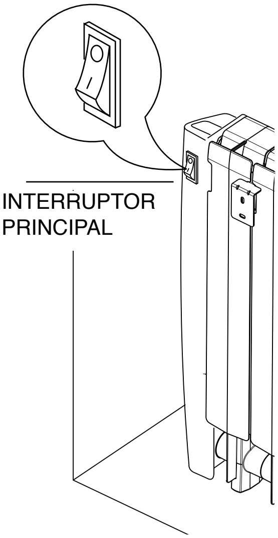

Fig. 9

INTERRUPTOR PRINCIPAL

Presione el botón, situado en la parte trasera del aparato, en la posición "**I**" para encender el aparato. (fig. 9).

Para apagar el aparato, presione el botón, situado en la parte trasera del aparato, para ponerlo en la posición "off" (**0**).

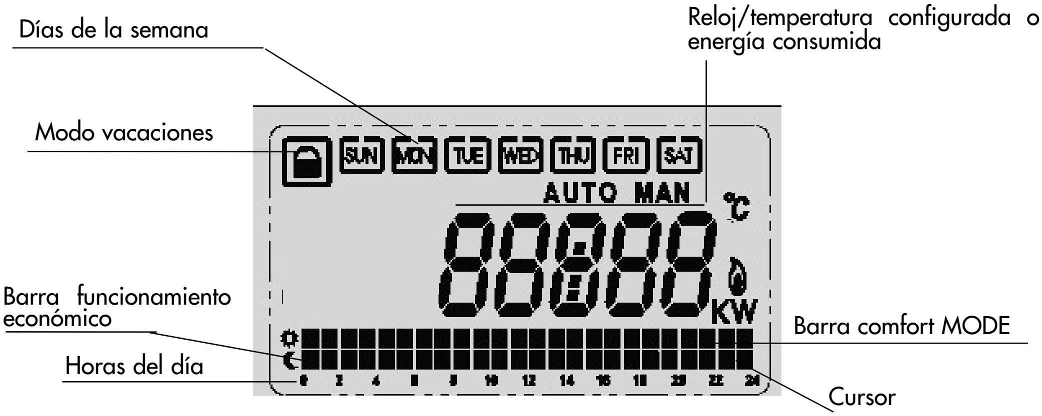

AJUSTE DEL RELOJ Y DE LA HORA

Presione ▽ : los números de las horas y de los minutos parpadean. Con los botones + y − ajuste la hora, presione OK para confirmar y con los botones + y − configure el día; presione OK para salir y memorizar.

ENCENDIDO/APAGADO ⏻

Presione el botón ⏻ para encender y apagar el aparato.
La hora y el día de la semana aparecerán.

PROGRAMMES

Presione PR para ver el programa **P1**. Presione de nuevo PR para seleccionar un programa (P1, P2, P3, P4 y P off manual). Tras haber seleccionado un programa (ej. P1), presione el botón OK para confirmar. En el display se ve **AUTO**. Hay 4 programas de default memorizados. Siguen los detalles de cada programa:

P1	O		CONFORT= SET TEMPERATURE
	C		ECONOMY= SET TEMPERATURE -3°C
		0 2 4 6 8 10 12 14 16 18 20 22 24	ANTIFREEZE= 7°C

LUN - VIER 0-7 economía, 8-19 comfort, 20-24 economía; SÁB-DOM: antihielo

P2	O		CONFORT= SET TEMPERATURE
	C		ECONOMY= SET TEMPERATURE -3°C
		0 2 4 6 8 10 12 14 16 18 20 22 24	ANTIFREEZE= 7°C

LUN - VIER: 0-5 economía, 6-9 comfort, 10-16 economía, 17-23 comfort, 24 economía;
SÁB-DOM 0-5 economía, 6-23 comfort, 24 economía

P3	O		CONFORT= SET TEMPERATURE
	C		ECONOMY= SET TEMPERATURE -3°C
		0 2 4 6 8 10 12 14 16 18 20 22 24	ANTIFREEZE= 7°C

LUN - VIER 0-6 economía, 7-21 comfort, 22-24 economía

P4	O		CONFORT= SET TEMPERATURE
	C		ECONOMY= SET TEMPERATURE -3°C
		0 2 4 6 8 10 12 14 16 18 20 22 24	ANTIFREEZE= 7°C

LUN - VIER 0-5 economía, 6-9 comfort, 10-11 economía, 12-15 comfort, 16-18 economía, 19- 21 comfort, 22-24 economía;
SÁB DOM 0-5 economía, 6-23 comfort, 24 economía

PROGRAMAR LA HORA

Para modificar los programas configurados, haga lo siguiente: presione PR durante 5 segundos. En el display se verá la barra horaria con el primer cursor parpadeando (cada cursor corresponde a una hora del día). Presione el botón OK para seleccionar la hora de funcionamiento del aparato. Seleccione el modo de funcionamiento: presione el botón + para seleccionar **comfort** o **funcionamiento económico** o **antihielo**. Presione el botón – para confirmar la programación. Repita las mismas operaciones para todos los demás días de la semana. La barra superior corresponde al modo comfort. La barra inferior corresponde al modo funcionamiento económico. Cuando no se ve ninguna de las dos barras, el aparato funciona en antihielo. El cursor parpadeante corresponde a la hora de funcionamiento del aparato. Si el cursor superior parpadea, el aparato está en el modo comfort, si es el cursor inferior el que parpadea, el aparato está en funcionamiento económico y si el cursor no parpadea el aparato está en el modo antihielo.

PROGRAMACIÓN DE LA TEMPERATURA AMBIENTE

Con el aparato encendido, utilice los botones + y – para programar la temperatura. En el display aparece durante algunos segundos la temperatura seleccionada y, a continuación, reaparece la hora. Los rangos de regulación están comprendidos entre los 5°C y los 32°C.

FUNCIONAMIENTO MANUAL

Presione el botón PR hasta que vea el mensaje P/off en el display y presione OK para confirmar.
El aparato funciona a la temperatura programada que podrá modificar con los botones + y –.
En el display se ve **MAN**.

CUANDO EN EL DISPLAY APARECE EL SÍMBOLO 🔥, SIGNIFICA QUE EL APARATO ESTÁ CALENTANDO.

MODO COMFORT ☼

En el modo comfort el aparato funciona a la temperatura programada.

FUNCIONAMIENTO ECONÓMICO ☾

En la modalidad nocturna, el aparato funciona 3 grados aproximadamente por debajo de la temperatura de comfort.

MODALIDAD ANTIHIELO ❄

En la modalidad antihielo, el aparato mantendrá la habitación a una temperatura no inferior a los 7°C y con un consumo mínimo de energía.

MODO VACACIONES

En este modo el aparato funciona en antihielo durante el tiempo establecido (0 – 999 h).
Para activar dicho modo, presione el botón ⏻ durante 5 segundos y programe las horas de funcionamiento para este modo presionando los botones + y – . Confirme la configuración con el botón OK . Presione ⏻ para desactivar la función.

CONTADOR DE CONSUMO DE ENERGIA

Para utilizar la función "contador de consumo energía", cuando use por primera vez el aparato, debe configurar la potencia nominal mediante el siguiente procedimiento:

1. Apague el interruptor principal.
2. Encienda el interruptor principal y al mismo tiempo mantenga pulsados los botones ⊽ y -.
3. Mantenga pulsado el botón (**+**) para configurar la potencia nominal. Controle la potencia nominal en W en la placa.
4. Mantenga presionado el botón OK para confirmar la configuración.

Para ver la energía consumida por el aparato, pulse el botón ⊽ sin soltarlo durante más de 5 segundos.
En la pantalla aparece la energía consumida en kWh.

AVERÍA DE LA SONDA

Si se avería la sonda de temperatura, en la pantalla aparece "PROBE". Póngase en contacto con un centro de asistencia autorizado.

MANTENIMIENTO
El radiador eléctrico termofluido no requiere operaciones de mantenimiento especial. Es suficiente limpiar el polvo del aparato con un paño suave y seco; limpiarlo solamente cuando se haya enfriado. No use nunca polvos abrasivos o solventes. Si es necesario eliminar posibles acumulaciones de suciedad con un aspirador.

NOTA
En caso de interrupción de la corriente o si se apaga el interruptor principal durante más de 10 minutos, los programas configurados se restablecen automáticamente. Sin embargo la hora y la fecha programadas se cancelan y aparece las doce de la noche del Domingo. Consulte el párrafo anterior para ajustar la hora y la fecha.

Advertencias para la eliminación correcta del producto según establece la Directiva Europea 2002/96/CE.

Al final de su vida útil, el producto no debe eliminarse junto a los desechos urbanos.
Puede entregarse a centros específicos de recogida diferenciada dispuestos por las administraciones municipales, o a distribuidores que facilitan este servicio. Eliminar por separado un electrodoméstico significa evitar posibles consecuencias negativas para el medio ambiente y la salud derivadas de una eliminación inadecuada y permite reciclar los materiales que lo componen, obteniendo así un ahorro importante de energía y recursos. Para subrayar la obligación de eliminar por separado los electrodomésticos, en el producto aparece un contenedor de basura móvil tachado.

GARANTÍA CONVENCIONAL

1. El fabricante garantiza a sus clientes todos los derechos citados en la Directiva Europea 1999/44/CE sobre la venta de los bienes de consumo, así como los derechos previstos por las normas nacionales respecto a dicho tema. Esta garantía cubre en particular todos los vicios de conformidad y los defectos de fabricación que puede presentar el producto en el momento de la venta, manifestándose en los 2 primeros años a partir de la fecha de compra.
2. Durante el primer año, el cliente tendrá todos los derechos anteriormente indicados, sin que deba probar la existencia del vicio de forma o del defecto de fabricación en el momento de la venta.
3. El fabricante devolverá el producto conforme sin ningún gasto para el cliente, como mano de obra y material, y sin hacer pagar la intervención del técnico a domicilio, si los productos están previstos en este tipo de servicio.
4. Para ejercer los derechos anteriormente citados, el Cliente debe ponerse en contacto con el distribuidor o el instalador, y presentar el "certificado", un justificante de compra –válido y entregado por el vendedor- que pruebe la fecha de la compra.
5. Los derechos que se citan en los párrafos 1, 2 y 3 no se aplicarán en los siguientes casos:
- vicios causados por manipulaciones no previstos en el modo de empleo que forma parte integrante del contrato de venta.
- vicios causados por rupturas accidentales, una falta de cuidado, manipulaciones por parte de terceros no autorizados, uso de piezas de recambio no aprobadas, instalaciones e intervenciones de mano de obra realizadas por terceros no autorizados.
6. Las intervenciones necesarias para la instalación del aparato y la conexión a los circuitos de alimentación, ni las operaciones de mantenimiento citadas en el modo de empleo, no deberán considerarse como prestaciones aseguradas en garantía. Así mismo el cambio de consumibles también está excluido de la garantía (por ej. filtros, bolsas, etc.)
7. El fabricante declina cualquier responsabilidad en el caso de dalos que pudieran afectar a personas, objetos y animales domésticos –ya sea directa o indirectamente-debido al incumplimiento de todas las prescripciones que figuran en el modo de empleo, en especial las instrucciones relativas a la instalación, uso y mantenimiento del aparato.

IMPORTANTE: Nunca cubra o radiador enquanto ele estiver ligado (fig.5), pois tal poderá provocar um perigoso sobreaquecimento.

Um **dispositivo de segurança** desliga o radiador em caso de **sobreaquecimento acidental.**

ADVERTÊNCIAS

- Este aparelho está indicado apenas para a regulação térmica de ambientes. Qualquer outra utilização é proibida.
- Para a instalação, desinstalação ou manutenção do aparelho, desligue-o previamente da corrente.
- É aconselhável instalar o aparelho fora dos volumes de protecção prescritos na figura 1.
- Nunca seccione o cabo de alimentação.
- O cabo eléctrico não pode ser reparado.
- Se o cabo de alimentação estiver danificado, deverá ser substituído pelo fabricante, pelo seu serviço de assistência técnica ou, então, por um técnico que possua uma qualificação análoga, de forma a prevenir qualquer risco.
- Na ausência de fio piloto (cabo preto), deve proceder-se ao isolamento de acordo com as normas em vigor e não ligar nenhum elemento directamente à terra.
- Utilize o aparelho apenas com a central de comando devidamente instalada. Não ligue nenhuma parte do aparelho directamente à terra. (Fig. 8)
- A voltagem nominal do aparelho deve corresponder à da rede eléctrica.
- A tomada e a linha de potência devem poder suportar a carga necessária.
- Evite qualquer contacto do aparelho com produtos químicos, álcool e o líquido que circula no radiador.
- Não utilize o radiador nem junto a banheiras, lavatórios, duches e piscinas.
- Não utilize o radiador para secar roupa e não pouse o cabo de alimentação sobre os elementos quentes.
- Utilize o radiador apenas na posição vertical. (Fig. 4 - 5)
- O aparelho deve ser posicionado a pelo menos 50 cm de móveis ou outros objectos.
- É absolutamente normal que o aparelho emita ruídos da primeira vez que é ligado.
- O aparelho não deve ser colocado directamente por baixo de uma tomada de alimentação fixa.
- Este aparelho foi enchido com a quantidade certa de óleo. Qualquer reparação que exija a sua abertura deverá ser efectuada apenas pelo fabricante ou num centro de assistência pós-venda autorizado. No caso de fugas de óleo, contacte o fabricante ou o serviço de assistência.
- Não utilize este aparelho em divisões com menos de 4 m^2.
- Se desejar eliminar o aparelho, cumpra as leis relativas à eliminação do óleo.
- Não pouse o cabo sobre o aparelho ainda quente.
  Não é aconselhável utilizar extensões, pois estas podem aquecer em demasia com o aparelho ligado.
  Retire o aparelho da embalagem e remova os resíduos que tenham eventualmente ficado presos no seu interior.
- O aparelho deve ser instalado de forma a que uma pessoa que esteja na banheira ou no duche não possa tocar nos interruptores e nos outros dispositivos de comando.
- Não permita o uso do aparelho a pessoas (incluindo crianças) com capacidades psicofísicas e sensoriais reduzidas ou com uma experiência e conhecimentos insuficientes, a menos que sejam atentamente vigiadas e ensinadas por um responsável pela sua segurança. Vigie as crianças, certificando-se de que elas não brincam com o aparelho.
- NÃO TOQUE no aparelho com as mãos e os pés molhados ou húmidos.
- NÃO PERMITA que o aparelho seja utilizado por crianças sem vigilância.
- Para evitar os riscos de electrocussão, NÃO MERGULHE o cabo, a tomada ou as outras partes deste aparelho na água ou em qualquer outro líquido.
- NÃO MERGULHE O APARELHO NA ÁGUA.
- Recomendamos que contacte um técnico qualificado para a operação de instalação eléctrica.
- O aparelho foi construído para funcionar correctamente num local doméstico normal.

INSTRUÇÕES GERAIS

Retire o aparelho da embalagem, vire-o ao contrário e pouse-o sobre os elementos de protecção de poliestireno. Retire o manual, leia as instruções atentamente antes de instalar e conserve-as para futuras consultas. Verifique se o aparelho não foi danificado durante o transporte. Não utilize o radiador se ele estiver danificado. Durante a instalação, certifique-se de que o aparelho não está ligado à corrente eléctrica.

CARACTERÍSTICAS

Voltagem: 230V 50Hz
Classe II
Classe de protecção: IP24
Azul

FIXAÇÃO NA PAREDE

O kit de montagem na parede deve incluir:

2 Suportes superiores (A)
1 Suporte inferior (B)
5 Parafusos
5 Buchas

1. Escolha o local de instalação do aparelho, certificando-se de que:
   a. ele não está situado directamente por baixo de uma tomada de alimentação.
   b. nem os cabos eléctricos, nem os outros tubos correm o risco de ser danificados
   c. as cortinas ou outros materiais inflamáveis estão devidamente afastados.
   d. as distâncias indicadas na fig. 1,2,3,4 são respeitadas.
   e. o radiador não toca no chão nem na parede.
2. Antes de furar a parede, marque os pontos exactos com um molde, cumprindo rigorosamente as dimensões, que variam consoante o modelo (ver quadro).

11	724.5
9	563.5
6	322
4	161
N° DE ELEMENTOS	**X** (mm)

3. Alinhe o centro dos suportes **A** com uma linha (indicada na fig. 6 por uma linha tracejada) e certifique-se de que os dois suportes estão à mesma altura; marque os furos a efectuar.
4. Para paredes de tijolo, utilize uma broca de cimento de 6 mm, faça os furos de acordo com as marcas e insira as buchas fornecidas com o aparelho. (Em caso de paredes de gesso cartonado, sugerimos que identifique os montantes de madeira e que introduza, directamente nos mesmos, parafusos de madeira N.º 6 ou, então, que utilize fixações específicas. Para qualquer outro tipo de parede, aconselhe-se junto de um especialista.)
5. Fixe os suportes de parede "**A**" nos furos utilizando os parafusos fornecidos.
6. Pendure o radiador nos suportes (fig.7).
7. Utilize um dos parafusos fornecidos para marcar a posição exacta do furo.
   Este suporte impede que o aparelho se solte inadvertidamente.
8. Retire o radiador dos suportes **A** e faça o furo tal como para o suporte **A;**
   Pendure novamente o radiador nos suportes **A,** com o suporte **B** inserido, e aparafuse-o.
   O radiador está, agora, fixo à parede.
   Os aparelhos devem ser instalados respeitando as distâncias en mm, indicadas nas figuras 1-2-3 e 4.

INSTALAÇÃO

- Não instale o radiador imediatamente por baixo de uma tomada ou de um interruptor.

- Respeite as cores dos condutores quando o aparelho for ligado à corrente 230V AC 50Hz

Castanho	**Fase**
Cinzento	**Neutro**

- É igualmente obrigatório ter um sistema de disjunção multi-pólos para a parte fixa. O disjuntor multi-pólos deve estar directamente ligado aos terminais do sector e a distância entre cada pólo deve ser de 3 mm no mínimo.
- Proteja a linha eléctrica com um sistema diferencial de alta sensibilidade.
- O cabo deve ser ligado à rede através de uma caixa de junção sem tomada eléctrica (fig. 8). A caixa de junção deve estar situada a pelo menos 25 cm do solo.

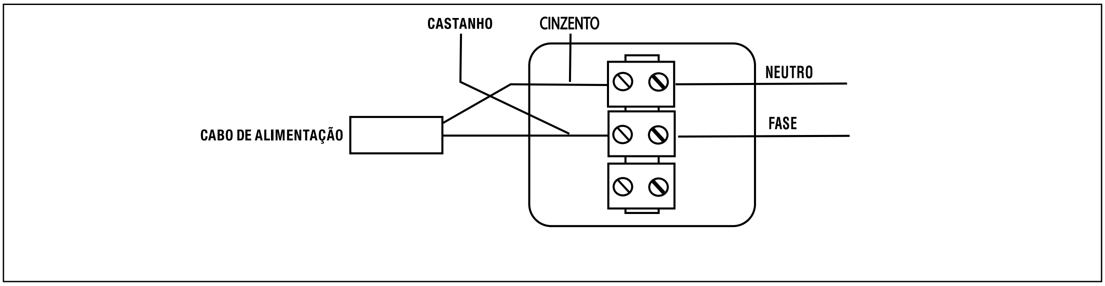

Fig. 8

NORMAS DE SEGURANÇA

Quando instalar ou retirar o aparelho, certifique-se de que o interruptor geral está desligado.

FUNCIONAMENTO

PAINEL DE COMANDOS

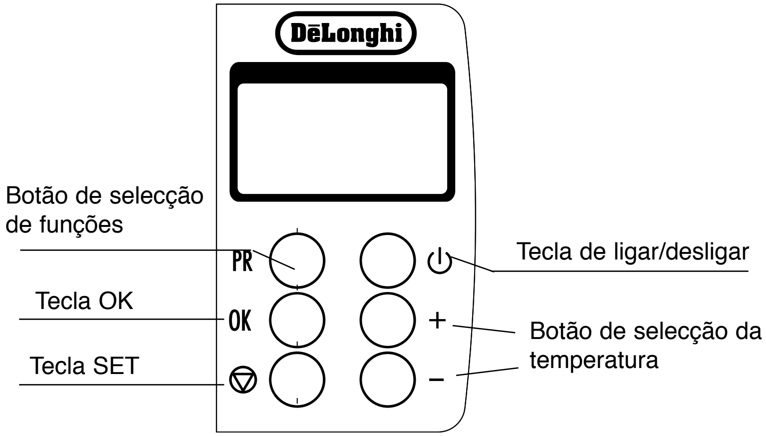

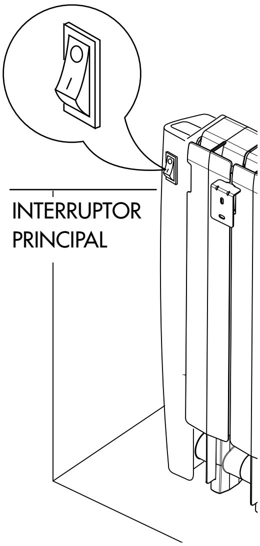

Fig. 9

INTERRUPTOR PRINCIPAL

Para ligar o aparelho, coloque o botão situado na parte posterior do mesmo na posição "**I**" (Fig. 9)

Para desligar o aparelho coloque o interruptor situado na parte posterior do aparelho na posição “off” (**0**).

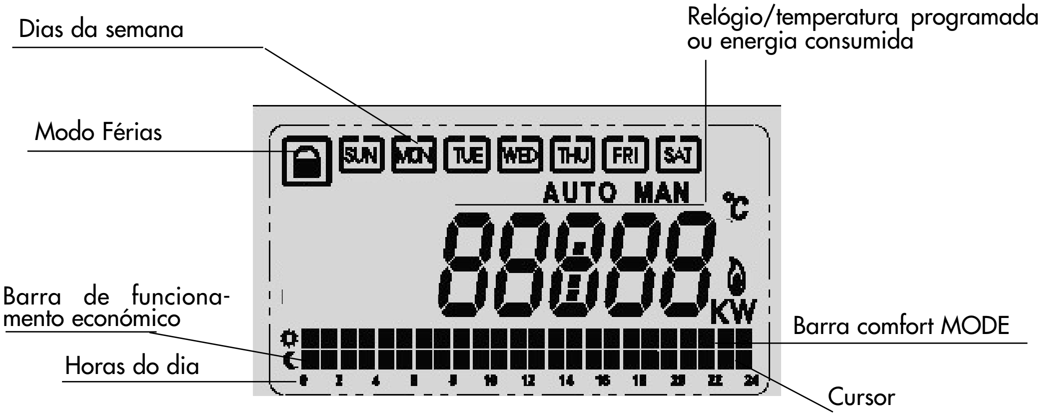

REGULAÇÃO DO RELÓGIO E DA DATA
Prima ⊽ : os dígitos das horas e dos minutos começam a piscar. Com os botões + e − regule a hora desejada, prima OK para confirmar e com os botões + e − regule o dia desejado; prima OK para sair e memorizar.

ENERGIA LIGADA/DESLIGADA ⏻
Prima o botão ⏻ para ligar e desligar o aparelho.
A hora e o dia são apresentados.

PROGRAMMES
Prima PR para apresentar o programa P1. Prima novamente PR até seleccionar o programa desejado (P1, P2, P3, P4 e P off manual). Uma vez seleccionado o programa desejado (ex.: P1), prima o botão OK para confirmar. O visor apresenta **AUTO**. Estão memorizados 4 programas predefinidos. Os detalhes de cada um dos programas são os seguintes:

P1	O	□	□	□	□	□	□	□	□	■	■	■	■	■	■	■	■	■	■	■	■	□	□	□	□	□	CONFORT= SET TEMPERATURE
	C	■	■	■	■	■	■	■	■	□	□	□	□	□	□	□	□	□	□	□	□	■	■	■	■	■	ECONOMY= SET TEMPERATURE -3°C
		0		2		4		6		8		10		12		14		16		18		20		22		24	ANTIFREEZE= 7°C

SEG SEX: 0-7 economia, 8-19 comforto, 20-24 economia; SÁB-DOM: antigelo

P2	O	□	□	□	□	□	□	■	■	■	■	□	□	□	□	□	□	□	■	■	■	■	■	■	■	□	CONFORT= SET TEMPERATURE
	C	■	■	■	■	■	■	□	□	□	□	■	■	■	■	■	■	■	□	□	□	□	□	□	□	■	ECONOMY= SET TEMPERATURE -3°C
		0		2		4		6		8		10		12		14		16		18		20		22		24	ANTIFREEZE= 7°C

SEG SEX: 0-5 economia, 6-9 comforto, 10-16 economia, 17-23 comfort, 24 economia;
SÁB-DOM: 0-5 economia, 6-23 comforto, 24 economia

P3	O	□	□	□	□	□	□	□	■	■	■	■	■	■	■	■	■	■	■	■	■	■	■	□	□	□	CONFORT= SET TEMPERATURE
	C	■	■	■	■	■	■	■	□	□	□	□	□	□	□	□	□	□	□	□	□	□	□	■	■	■	ECONOMY= SET TEMPERATURE -3°C
		0		2		4		6		8		10		12		14		16		18		20		22		24	ANTIFREEZE= 7°C

SEG SEX 0-6 economia, 7-21 comforto, 22-24 economia

P4	O	□	□	□	□	□	□	■	■	■	■	□	□	■	■	■	■	□	□	□	■	■	■	□	□	□	CONFORT= SET TEMPERATURE
	C	■	■	■	■	■	■	□	□	□	□	■	■	□	□	□	□	■	■	■	□	□	□	■	■	■	ECONOMY= SET TEMPERATURE -3°C
		0		2		4		6		8		10		12		14		16		18		20		22		24	ANTIFREEZE= 7°C

SEG SEX 0-5 economia, 6-9 comforto, 10-11 economia, 12-15 comforto, 16-18 economia,
19- 21 comforto, 22-24 economia;
SÁB-DOM: 0-5 economia, 6-23 comforto, 24 economia

CONFIGURAR A HORA

Para modificar os programas pré-configurados, proceda do seguinte modo: prima PR durante 5 segundos. O visor apresenta a barra horária com o primeiro cursor intermitente (cada cursor corresponde a uma hora do dia). Seleccione a hora a que deseja que o aparelho comece a funcionar premindo a tecla + . Seleccione o modo de funcionamento: **COMFORT** ou funcionamento **económico** ou **anti-gelo** premindo a tecla OK . Confirme a programação premindo o botão – . Repita as mesmas operações para todos os outros dias da semana. A barra superior corresponde ao modo comfort. A barra inferior corresponde ao modo de funcionamento económico. Quando não visualizar nenhuma das barras, o aparelho está a funcionar no modo anti-gelo. O cursor intermitente corresponde à hora de funcionamento do aparelho. Se o cursor superior estiver a piscar, o aparelho está no modo comfort; se o cursor inferior estiver a piscar, o aparelho está no funcionamento económico; se o cursor não estiver a piscar, o aparelho está no modo anti-gelo.

DEFINIÇÃO DA TEMPERATURA AMBIENTE

Com o aparelho ligado, programe a temperatura desejada com os botões + e – . O visor apresenta durante alguns segundos a temperatura seleccionada, após o que reaparece a hora. A regulação varia entre 5ºC e 32ºC.

FUNCIONAMENTO MANUAL

Prima o botão PR até ver a mensagem P/off no visor e prima OK para confirmar.
O aparelho funciona com a temperatura programada, a qual poderá ser alterada com as teclas + e –.
O visor apresenta **MAN**.

QUANDO APARECE NO VISOR O SÍMBOLO 🔥 SIGNIFICA QUE O APARELHO ESTÁ A AQUECER.

MODO COMFORT ☼

No modo comfort, o aparelho funciona à temperatura programada.

FUNCIONAMENTO ECONÓMICO ☾

No modo económico o aparelho funciona a um nível aproximadamente 3 graus inferior ao da temperatura de comforto.

MODO ANTI-GELO ❄

No modo anti-gelo o aparelho mantém a divisão a uma temperatura não inferior a 7°C, com um consumo mínimo de energia.

MODO FÉRIAS

Neste modo, o aparelho funciona com o anti-gelo pelo tempo estabelecido (0 - 999 h.)
Para activar este modo, prima o botão ⏻ durante 5 segundos e programe as horas para as quais deseja o funcionamento do mesmo, premindo os botões + e – . Confirme a programação com o botão OK . Para desactivar a função, prima ⏻ .

CONTADOR DE CONSUMO DE ENERGIA

Para utilizar a função "contador de consumo de energia" é necessário, na primeira utilização do aparelho, definir a potência nominal, adoptando o seguinte procedimento:

1. Desligue o interruptor principal.
2. Ligue o interruptor principal e, ao mesmo tempo, mantenha ambos os botões ⊽ e - premidos.
3. Mantenha o botão (+) premido para definir a potência nominal. Verifique a potência nominal em W na chapa de características.
4. Mantenha o botão OK premido para confirmar a definição.

Para visualizar a energia consumida pelo aparelho, prima e mantenha a tecla ⊽ premida durante mais de 5 segundos. O visor apresenta a energia consumida em kWh.

AVARIA DA SONDA

Em caso de avaria da sonda de temperatura, o visor apresenta "PROBE". Neste caso, contacte um centro de assistência autorizado.

MANUTENÇÃO

O radiador eléctrico a óleo não precisa de alguma manutenção especial. É suficiente tirar o pó com um pano macio e enxuto; deve-se efectuar a sua limpeza somente quando o mesmo estiver frio. Jamais usar pós abrasivos ou solventes. Se for necessário, remover eventuais concentrações de sujidade utilizando um aspirador de pó

NOTA

Em caso de falha da corrente eléctrica ou se o interruptor tiver estado desligado durante mais de 10 minutos, os programas configurados serão restaurados automaticamente. Contudo, a hora e a data configurados são cancelados e é apresentada a meia-noite de domingo. Proceda ao ajuste da hora e da data do modo descrito no parágrafo anterior.

Advertências para a eliminação correcta do produto nos termos da Directiva Europeia 2002/96/EC. No fim da sua vida útil, o produto não deve ser eliminado juntamente com os resíduos urbanos. Pode ser depositado nos centros especializados de recolha diferenciada das autoridades locais ou, então, nos revendedores que forneçam este serviço. Eliminar separadamente um electrodoméstico permite evitar possíveis consequências negativas para o ambiente e para a saúde pública resultantes de uma eliminação inadequada, além de que permite recuperar os materiais constituintes para, assim, obter uma importante poupança de energia e de recursos. Para assinalar a obrigação de eliminar os electrodomésticos separadamente, o produto apresenta a marca de um contentor do lixo com uma cruz por cima.

GARANTIA CONVENCIONAL

1. O fabricante garante aos seus clientes todos os direitos citados na Directiva europeia 1999/44/CE, relativa à venda de bens de consumo, bem como os direitos previstos nas normas nacionais nesta matéria. Esta garantia cobre, em particular, todos os defeitos de conformidade e de fabrico que o produto possa apresentar no momento da venda e que se manifestem nos 2 primeiros anos a partir da data de compra.
2. No primeiro ano, o cliente terá todos os direitos supraindicados, sem ter de provar a existência do defeito de forma ou de fabrico no momento da venda.
3. O fabricante devolverá o produto reparado sem imputar qualquer despesa ao cliente, como mão-de-obra e material, e sem cobrar a intervenção do técnico ao domicílio, se este tipo de serviço estiver previsto para os produtos.
4. Para exercer os direitos supraindicados, o Cliente deve contactar o distribuidor ou o instalador, apresentando o "certificado", uma prova de compra – válida e fornecida pelo revendedor – que comprova a data de compra do produto.
5. Os direitos abordados nos parágrafos 1, 2, 3 não se aplicam nos casos seguintes:
   - defeitos causados por operações não previstas no manual de instruções que é parte integrante do contrato de venda.
   - defeitos causados por rupturas acidentais, falta de manutenção, manuseamentos de terceiros não autorizados, utilização de peças não aprovadas, instalações e intervenções de mão-de-obra realizadas por terceiros não autorizados.
6. As intervenções necessárias para a instalação do aparelho e a ligação aos circuitos de alimentação, ou as operações de manutenção citadas no manual de instruções, não devem ser consideradas como operações realizadas ao abrigo da garantia. A substituição de consumíveis está igualmente excluída da garantia (por ex. filtros, escovas, etc.).
7. O fabricante declina toda e qualquer responsabilidade por danos que possam ser directa ou indirectamente causados a pessoas, objectos e animais domésticos devido a um incumprimento de todas as recomendações indicadas no manual de utilização, em particular as instruções relativas à instalação, utilização e manutenção do aparelho.

IMPORTANTE: In alcun caso coprire il radiatore durante il funzionamento (fig 5) perché può produrre surriscaldamenti pericolosi.

Un **dispositivo di sicurezza** spegne immediatamente il radiatore in caso di **surriscaldamenti accidentali**

AVVERTENZE

- Utilizzare l'apparecchio solo come indicato in questo libretto. Queste istruzioni non intendono coprire ogni possibile condizione e situazione che può presentarsi. Bisogna sempre far ricorso al buon senso e alla prudenza nell'installazione, nel funzionamento e nella conservazione di ogni radiatore.
- L'apparecchio è stato costruito per il riscaldamento di una stanza e non deve essere adoperato per altri scopi
- Prima di ogni operazione di pulizia o di manutenzione scollegate l'apparecchio dall'alimentazione
- Installare l'apparecchio al di fuori della zona di sicurezza riportata in figura 1
- Non tagliare mai il cavo di alimentazione
- Non utilizzare mai l'apparecchio senza il controllo funzionante o se il controllo non è installato propriamente
- Il cavo di alimentazione non può essere riparato.
- Se il cavo di alimentazione è danneggiato deve essere sostituito da personale qualificato o contatti il suo rivenditore.
- Non collegare mai l'apparecchio direttamente a terra. (Fig. 8)
- Assicurarsi che la presa di corrente o la linea elettrica di alimentazione abbia una portata di corrente adeguata ai dati di targa del radiatore
- Evitare qualsiasi contatto fra l'apparecchio e prodotti chimici o alcool. Evitare anche contatti con l'olio che è all'interno del radiatore
- Non usare il radiatore vicino alla doccia, lavandini o piscine.
- Non usare il radiatore per asciugare la biancheria
- Non far passare il cavo di alimentazione su superfici calde
- Usare sempre il radiatore in posizione verticale. (Fig. 4 -5)
- L'apparecchio deve essere posizionato almeno a 50 cm da mobili o altri oggetti
- E' normale che l'apparecchio faccia piccoli cigolii quando viene acceso la prima volta
- L'apparecchio non può essere installato sotto ad una presa di corrente
- L'apparecchio è riempito con una precisa quantità di olio. Ogni riparazione che richiede l'apertura dell'apparecchio deve essere effettuata dal proprio installatore oppure contattare il proprio rivenditore. Contattare il costruttore o un centro di assistenza in caso di perdita di olio
- Non utilizzare l'apparecchio in una stanza più piccola di 4 m2
- Alla fine della sua vita utile, consegnate l'apparecchio presso gli appositi centri di raccolta rispettando la normativa per lo smaltimento dell'olio
- Non appoggiare il cavo sul radiatore se caldo
- Si sconsiglia l'utilizzo di prolunghe poiché si possono surriscaldare quando l'apparecchio è in funzione
- Quando l'apparecchio viene tolto dall'imballo assicurarsi che qualsiasi residuo di imballo sia rimosso
- L'apparecchio deve essere installato in modo che l'interruttore e il pannello comandi non sia accessibile ad una persona che sta utilizzando la doccia o la vasca
- L'apparecchio deve essere utilizzato solo da adulti
- Non consentire l'uso dell'apparecchio a persone con ridotte capacità psico-fisico-sensoriali o con esperienza e conoscenze insufficienti, a meno che non siano attentamente sorvegliate e istruite da un responsabile della loro incolumità. Assicurarsi che i bambini non giochino con l'apparecchio
- NON TOCCARE l'apparecchio con le mani o i piedi bagnati
- NON PERMETTERE l'utilizzo dell'apparecchio da parte di bambini senza un supervisore
- NON IMMERGERE il cavo, la spina in acqua o altri liquidi.
- NON IMMERGERE IL RADIATORE IN ACQUA
- Affidare l'installazione elettrica dell'apparecchio ad un tecnico qualificato
- L'apparecchio è costruito e prodotto per funzionare correttamente in un ambiente domestico

INTRODUZIONE

Sballare l'apparecchio, girarlo e appoggiarlo sugli angolari in polistirolo per non danneggiarlo.
Leggere attentamente le istruzioni prima dell'installazione e dell'uso e conservarle per riferimento futuro.
Controllare che l'apparecchio non abbia subito danni durante il trasporto.
Non utilizzare l'apparecchio se danneggiato.
Durante l'installazione assicurarsi che l'apparecchio non sia collegato alla corrente elettrica.

CARATTERISTICHE DELL'APPARECCHIO

Voltaggio: 230V 50Hz
Classe: II
Grado di protezione: IP24

FISSAGGIO AL MURO DELL'APPARECCHIO

Il kit di fissaggio include:
2 mensole superiori (A)
1 mensola inferiore (B)
5 viti
5 tasselli

1. Scegliere dove installare il radiatore assicurandosi che:
a non sia immediatamente sotto una presa di corrente
b che tubi o cavi non vengano danneggiati
c il radiatore sia lontano da tende o materiale infiammabile
d rispetti le distanze riportate in figura 1,2,3 e 4
e il radiatore non tocchi il pavimento o il muro

2. Prima di forare il muro, segnare con una matita i fori sulla parete, rispettando le dimensioni che variano in base al modello del radiatore, come riportato in tabella

11	724.5
9	563.5
6	322
4	161
N° ELEMENTI	X (mm)

3. Allineare il centro delle mensole (**A**) lungo la linea tratteggiata indicata in figura 6, assicurandosi che le due mensole siano alla stessa altezza, quindi marcare i fori che devono essere trapanati
4. Per muri in mattone usare un trapano da 6 mm e forare nei punti segnati prima. Inserire i tasselli forniti. Per muri in cartongesso posizionare un tassello in legno nei punti segnati e avvitare direttamente nel legno le viti da legno da 6 mm oppure utilizzare tasselli specifici. Per ogni altro tipo di muro, chiedere consiglio ad un specialista.
5. Con le viti fornite fissare le mensole (**A**) al muro utilizzando i fori appena effettuti.
6. Agganciare il radiatore alle mensole (fig. 7).
7. Utilizzare una delle viti per segnare l'esatta posizione del foro inferiore (**B**). Questa mensola previene che il radiatore venga rimosso accidentalmente.
8. Rimuovere il radiatore dalle mensole (**A**) e forare il punto inferiore come indicato per i fori delle mensole (**A**). Posizionare il radiatore sulle mensole (**A**) e (**B**) e fissarlo al muro con la vite fornita. Il radiatore è adesso fissato al muro

COLLEGAMENTO ELETTRICO

- **Non installare il radiatore immediatamente sotto ad una presa di corrente**
- **Rispettare i colori dei conduttori quando l'apparecchio viene collegato alla corrente 230V 50 Hz:**
  Marrone Fase
  Grigio Neutro

- La linea di alimentazione deve essere provvista di un interruttore multipolare che permetta la disconnessione completa dell'apparecchio dalla rete. L'interruttore deve assicurare una distanza minima di 3 mm fra i contatti.
- E' obbligatorio che il circuito di alimentazione elettrica sia provvisto di un dispositivo di protezione differenziale ad alta sensibilità.
- Il collegamento elettrico deve essere localizzato a 25 cm dal pavimento e rispettare lo schema sotto riportato.

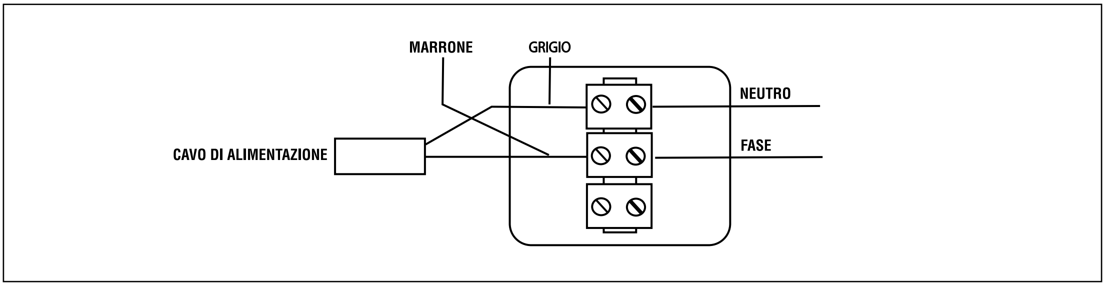

Fig. 8

ATTENZIONE
Assicurarsi che l'interruttore generale dell'apparecchio sia spento prima dell'installazione o quando il radiatore viene rimosso.

FUNZIONAMENTO E USO
Pannello comandi

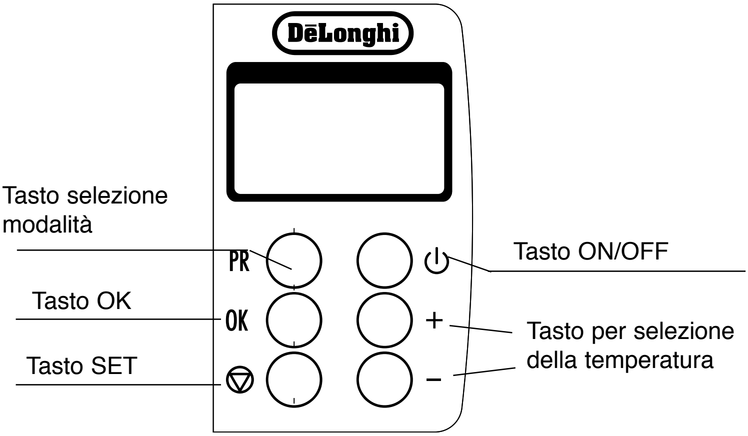

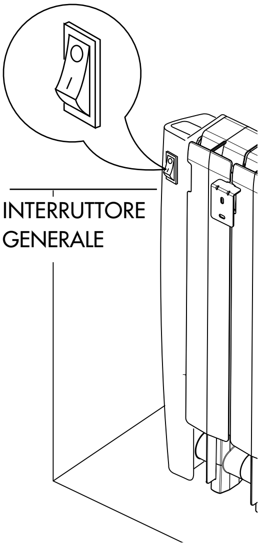

Fig. 9

INTERRUTTORE GENERALE
Per poter accendere l'apparecchio, mettere in posizione **I** l'interruttore sulla parte posteriore dell'apparecchio (fig 9).
Per spegnere completamente l'apparecchio mettere in posizione **0** l'interruttore posto sulla parte posteriore dell'apparecchio (fig 9).

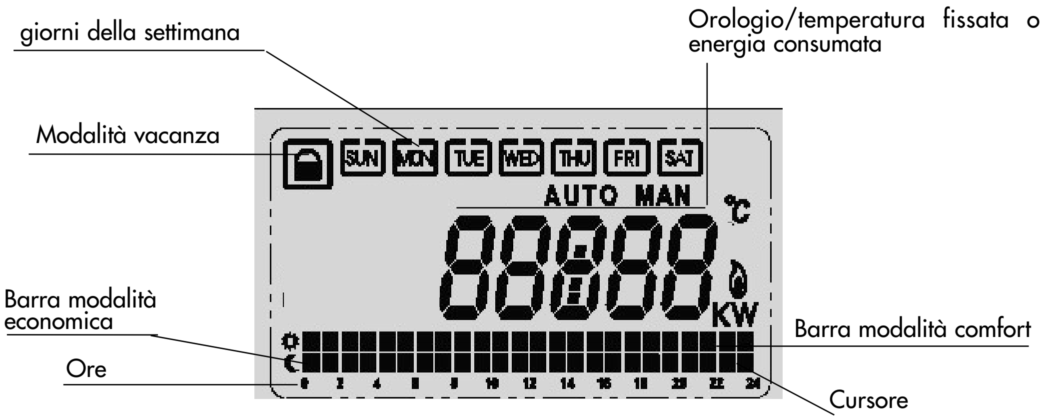

IMPOSTAZIONE DELL'ORA E DELLA DATA
Premere ⊽. L'orologio del display lampeggia. Utilizzare i tasti **+** e **–** per fissare l'ora richiesta, e premere **OK** per confermare. Quindi usare i tasti **+** e **–** per definire il giorno. Premere **OK** per uscire e salvare i dati impostati.

POWER ON/OFF ⏻
Premere il tasto ⏻ per accendere o spegnere l'apparecchio. Nel display viene visualizzato il giorno e l'ora

PROGRAMMI
Premere **PR** per visualizzare il programma P1. Premere nuovamente **PR** fino a quanto il programma richiesto viene selezionato (P1, P2, P3, P4 e P off manuale).
Quando il programma è selezionato (es. P1), premere **OK** per confermare. Il display visualizza la scritta **AUTO**. Di seguito sono riportati nel dettaglio 4 programmi prefissati dal costruttore.

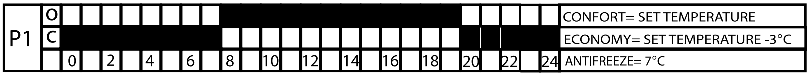

LUN-VEN : 0-7 economia, 8-19 comfort, 20-24 economia; SAB-DOM: antigelo

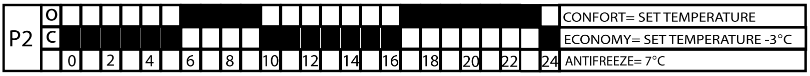

LUN-VEN: 0-5 economia, 6-9 comfort, 10-16 economia, 17-23 comfort, 24 economia;
SAB-DOM: 0-5 economia, 6-23 comfort, 24 economia

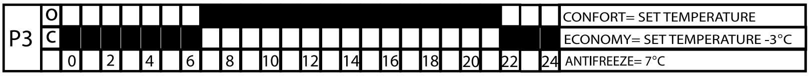

LUN-DOM 0-6 economia, 7-21 comfort, 22-24 economia

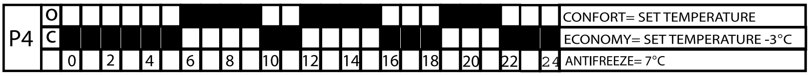

LUN-VEN 0-5 economia, 6-9 comfort, 10-11 economia, 12-15 comfort, 16-18 economia, 19- 21 comfort, 22-24 economia;
SÁB-DOM: 0-5 economia, 6-23 comfort, 24 economia

IMPOSTAZIONE DEI TEMPI
Per modificare i programmi prefissati dal costruttore, procedere come riportato di seguito:
premere **PR** per 5 secondi, per fissare i tempi di ogni programma.
Nel display viene visualizzata la barra delle ore con il cursore lampeggiante (ogni cursore corrisponde ad un'ora). Selezionare quando il radiatore deve accendersi premendo il tasto **+**.
Selezionare la modalità desiderata (**COMFORT**, **economico** o **antigelo**) premendo il tasto **–**.
Confermare il programma premendo il tasto **OK**.
Ripetere le stesse operazioni per tutti gli altri giorni della settimana. (Si esce dalla programmazione dopo aver impostato tutti e sette i giorni o aspettando alcuni secondi senza agire su alcun pulsante).
La barra superiore corrisponde alla modalità comfort. Quella inferiore a quella economica. Quando nessuno barra è presente il radiatore è in modalità antigelo. Il cursore lampeggiante corrisponde ai tempi di operatività del radiatore. Se il cursore superiore lampeggia, l'apparecchio è nella modalità comfort, se il cursore inferiore lampeggia, è in modalità economica. Se nessun cursore lampeggia, è in modalità antigelo.

IMPOSTAZIONE DELLA TEMPERTURA
Con l'apparecchio accesso, usare il tasto **+** e **–** per impostare la temperatura desiderata. La temperatura selezionata viene visualizzata per pochi secondi, poi ricompare il tempo. L'intervallo di regolazione della temperatura va da 5°C a 32°C.

MODALITA' MANUALE
Premere il tasto **PR** fino a quando viene visualizzato P/off, e premere **OK** per confermare.
Il radiatore lavora alla temperatura fissata dall'operatore che può essere modificata utilizzando i tasti **+** e **–**.
Nel display compare la scritta **MAN**.

QUANDO IL SIMBOLO 🔥 È VISUALIZZATO, L'APPARECCHIO STA SCALDANDO.

MODALITA' COMFORT ☼
Nella madalità Comfort, l'apparecchio funziona alla temperatura impostata.

MODALITA' ECO ☾
Nella modalità eco l'apparecchio lavora ad una temperatura di 3°C inferiore a quella di comfort.

MODALITA' ANTIGELO ❄
Nella modalità antigelo viene mantenuta una temperatura nella stanza non inferiore ai 5°C utilizzando l'energia minima.

MODALITA' VACANZA
In questa modalità l'apparecchio lavora alla temperatura di antigelo per un tempo prefissato dall'operatore (0-999 h).
Per attivarla premere il tasto ⏻ per 5 secondi, quindi fissare il numero di ore in cui si desidera che l'apparecchiatura rimanga in questa modalità, premendo il tasto **+** e **–**.
Confermare premendo il tasto **OK**. Per disattivare la funzione premere il tasto ⏻.

CONTATORE DELL'ENERGIA CONSUMATA
Per utilizzare la funzione "contatore di energia consumata", nel caso l'apparecchiatura venga accesa la prima volta, è necessario impostare la potenza tipica dell'apparecchio, come segue:
1. spegnere l'interruttore generale
2. accendere l'interruttore generale e contemporaneamente premere il tasto ▽ e **–**.
3. Premere i tasto **+** per fissare la potenza dell'apparecchio. Controllare che sul display la potenza sia espressa in Watt
4. Premere il tasto **OK** per confermare il valore

Per visualizzare l'energia consumata dal radiatore premere per più di 5 secondi il tasto ▽
Nel display compare l'energia consumata espressa in kWh.

MALFUNZIONAMENTO DELLA SONDA DI TEMPERATURA
In caso di malfunzionamento della sonda di temperature, nel display viene visualizzata la scritta "PROBE".
In tal caso contattare il centro assistenza autorizzato.

MANUTENZIONE
L'apparecchio non richiede manutenzione speciale. E' sufficiente rimuovere la polvere con un panno morbido asciutto. Pulire il radiatore solo quando è freddo.
Non usare polveri abrasive o solventi. Se necessario rimuovere lo sporco con un' aspirapolvere.

ATTENZIONE: in caso di interruzione della corrente elettrica o se l'interruttore generale viene spento per più di 10 minuti, i programma fissati vengono automaticamente ripristinati. In tutti i caso l'ora e la data sono cancellate e viene visualizzata la mezzanotte della domenica. Aggiustare giorno e ora corretti come descritto in precedenza.

Avvertenze per il corretto smaltimento del prodotto ai sensi della Direttiva Europea 2002/96/EC e del Decreto Legislativo n. 151 del 25 Luglio 2005.

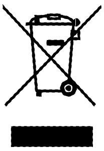

Alla fine della sua vita utile il prodotto non deve esser smaltito insieme ai rifiuti urbani.Può essere consegnato presso gli appositi centri di raccolta differenziata predisposti dalle amministrazioni comunali, oppure presso i rivenditori che forniscono questo servizio. Smaltire separatamente un elettrodomestico consente di evitare possibili conseguenze negative per l'ambiente e per la salute derivanti da un suo smaltimento inadeguato e permette di recuperare i materiali di cui è composto al fine di ottenere un importante risparmio di energia e di risorse. Per rimarcare l'obbligo di smaltire separatamente gli elettrodomestici, sul prodotto è riportato il marchio del contenitore di spazzatura mobile barrato. Lo smaltimento abusivo del prodotto da parte dell'utente comporta l'applicazione delle sanzioni amministrative previste dalla normativa vigente.

GARANZIA

1. Il costruttore garantisce ai suoi clienti tutti i diritti specificati nella direttiva europea 1999/44/CE e i diritti dei consumatori riconosciuti dalle legislazioni nazionali. La garanzia copre specificamente ogni non-conformità e difetto di produzione presente sul prodotto al momento della vendita o che si evidenzia entro due anni dalla data di acquisto
2. Durante il primo anno di acquisto il cliente ha tutti i diritti sopra citati e non ha alcun obbligo di dimostrare l'esistenza del materiale difettato o di errore del produttore al momento dell'acquisto
3. Il produttore deve sostituire il prodotto gratuitamente perfettamente funzionante e senza alcun costo aggiuntivo
4. Per godere dei diritti di cui sopra il cliente deve contattare il proprio distributore o installatore ed esibire una valida prova d'acquiso rilasciata dal venditore completa della data d'acquisto del prodotto.
5. I diritti espressi nel punto 1,2 e 3 non vengono applicati nel seguenti casi:
   - difetti causati da usi diversi a quelli specificati nel foglio di istruzioni, che costituisce parte integrante del contratto di vendita
   - difetti causati da rottura accidentale, negligenza, manomissione o utilizzo di componenti non autorizzati
6. Il lavoro necessario per installare l'apparecchio, connetterlo alla presa di corrente e le procedure di manutenzione descritte nel manuale di istruzione non sono coperte dalla presente garanzia. La garanzia inoltre esclude la sostituzione di parti consumabili
7. Il costruttore declina ogni responsabilità per danni o ferite provocati direttamente o indirettamente a persone, oggetti o animali domestici come risultato della mancata applicazione delle prescrizioni riportate nel foglio d'istruzioni, con particolare riferimento alle avvertenze riguardanti l'isntallazione e la messa in servizio del prodotto.